LIVING WORLD® green

Quick Start Instructions
Schnellstartanleitung
Instructions de démarrage rapide
Instructies voor een snelle start

1		1x
2		2x
3		2x
4		1x
5		2x
6		2x
7		4x
8		2x
9		2x
10	6x40 mm	8x
11	6x14 mm	16x
12		2x
13		2x
14	4x18 mm	2x
15		1x

A

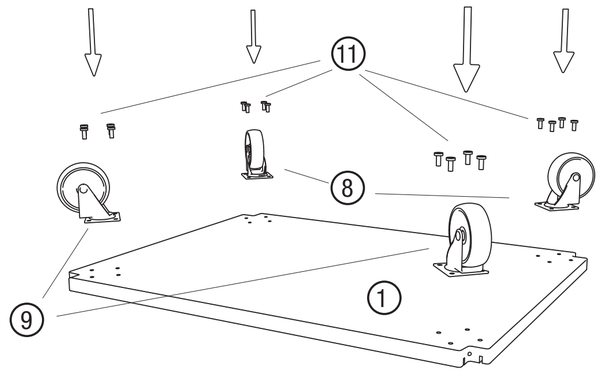

B

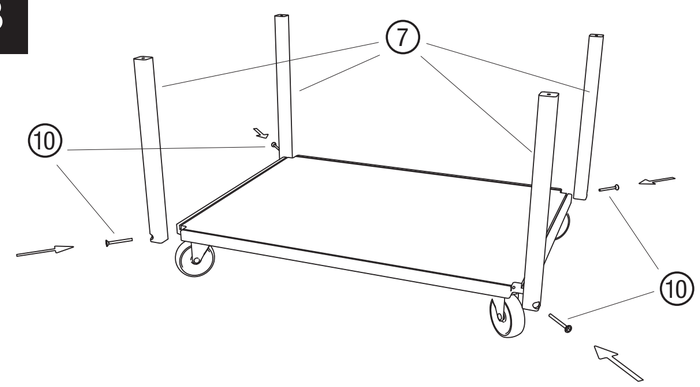

C

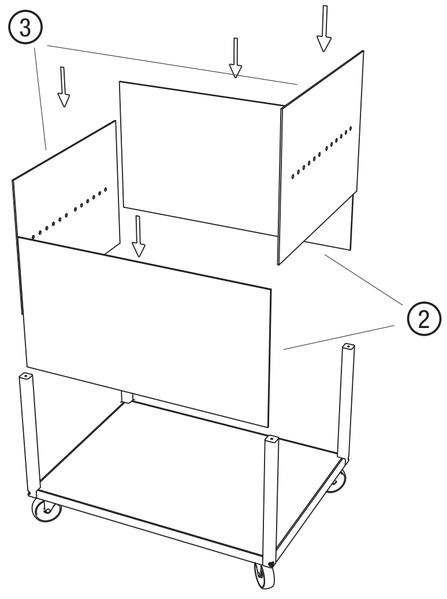

Note: Remove protective paper from side panels.

Hinweis: Bitte entfernen Sie das Schutzpapier von den Seitenteilen.

Note : Retirer le papier de protection des panneaux latéraux.

Opmerking: verwijder het beschermpapier van de zijpanelen.

D

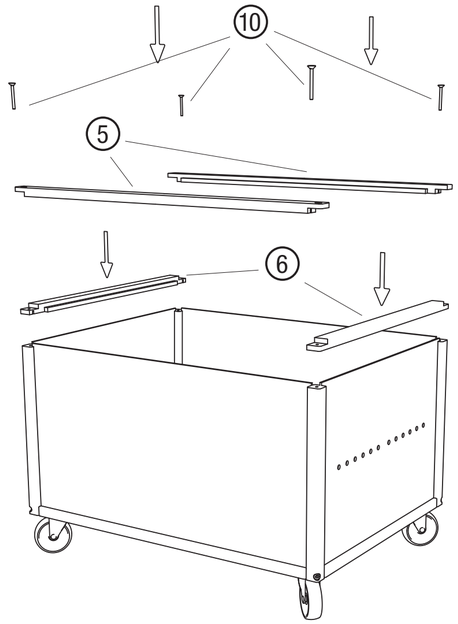

E

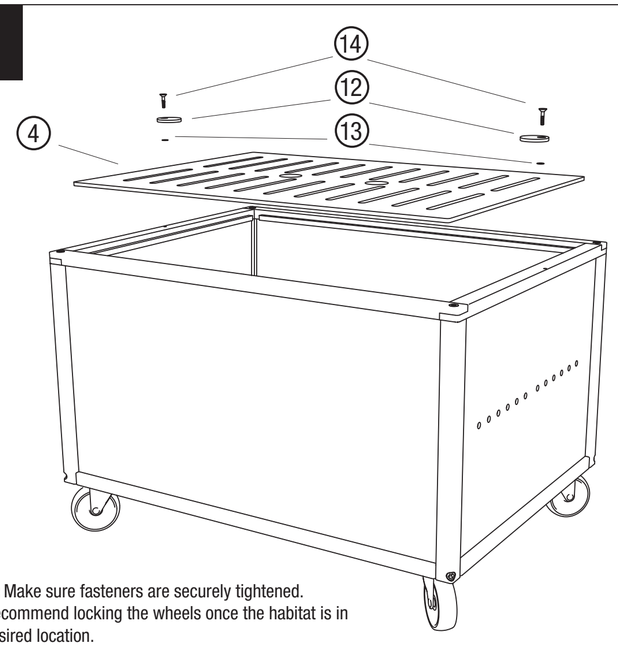

Note: Make sure fasteners are securely tightened.
We recommend locking the wheels once the habitat is in its desired location.

Hinweis: Achten Sie darauf, dass die Räder ordnungsgemäß festgestellt sind. Wir empfehlen Ihnen, die Räder festzustellen, sobald das Wohnheim an der gewünschten Stelle steht.

Note : S'assurer que les fixations sont solidement serrées. Nous recommandons de verrouiller les roulettes une fois l'habitat placé à l'endroit désiré.

Opmerking: zorg dat de klemmen goed zijn vastgedraaid. Wij raden aan om de wielen te blokkeren zodra de leefruimte op de gewenste plaats staat.