105470810101

FIBARO

SMART MODULE
FGS-214

DOUBLE SMART MODULE
FGS-224

EN / PL / DE / FR

manuals.fibaro.com/smart-module

A.

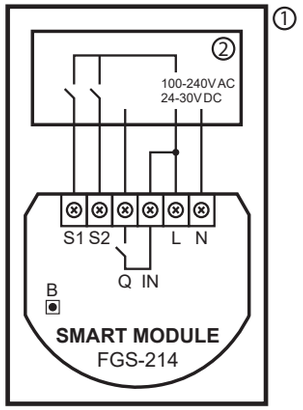

B.

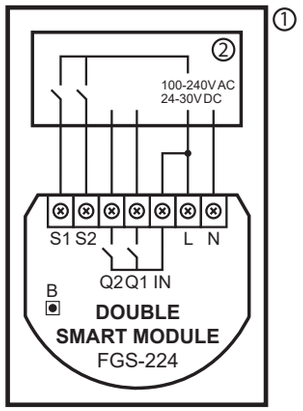

EN The remotely operated FIBARO Smart Module and Double Smart Module are designed to turn electrical devices or circuits on and off.

Smart Module allows to control one device or a circuit and the Double Smart Module allows to control up to two devices or circuits.

The compact size of the device allows for the product to be installed in the housings of other devices. The devices can be controlled either via the Z-Wave network or with buttons connected directly to them.

For full instruction manual and technical specification please visit our website: manuals.fibaro.com/en/smart-module

Read the manual before attempting to install the device!

Specifications

Power supply:	100-240V~ 50/60Hz 24-30V⎓
FGS-214 rated current:	6.5A
FGS-224 rated current:	6A per one channel 9.5A total
Supported load types:	resistive or incandescent
Operating temperature:	0–35°C
Operating humidity:	0–95% RH without condensation
Radio frequency band:	868.0–868.6MHz 869.7–870.0MHz
Max. transmit power:	+5dBm

Warnings

DANGER OF ELECTROCUTION!

The device is designed to control other electrical devices and operate in their housings. Faulty connection or use may result in fire or electric shock.

All works on the device may be performed only by a qualified and licensed electrician. Observe national regulations.

Even when the device is turned off, voltage may be present at its terminals. Any maintenance introducing changes into the configuration of connections must be always performed with disconnected voltage (disable the fuse).

Always use the same power source for L and IN terminals.

CAUTION!

Failure to observe recommendations included in this manual may be dangerous or cause a violation of the law.

Check the operating/maintenance manual of the device you want to control to make sure the connection is safe and allowed.

Do not connect devices which are not compliant with the specification or relevant safety standards.

Do not place the device in metal enclosures or on metal surfaces, as this may considerably reduce the range of operation.

Do not expose this product to moisture, water or other liquids. Do not use in bathrooms and other high humidity rooms.

This product is designed for indoor use only. Do not use outside!

This product is not a toy. Keep away from children and animals!

Basic activation of the device

1. Switch off the power supply.
2. Connect the device in accordance with one of the diagrams:

   A - Example connection of Smart Module

   B - Example connection of Double Smart Module

   ① device/system housing, ② electrical device, B – maintenance button
3. Switch on the power supply.
4. Set the main Z-Wave controller into adding mode.
5. Quickly, three times click the B-button.
6. Wait for the device to be added into the system.
7. Successful adding will be confirmed by the controller.

Default operation

The default operation requires momentary switches. Change the configuration to use other types of switches.

1 x click S1 – switch 1st channel
1 x click S2 – switch 2nd channel (only FGS-224)

Warranty

1. FIBAR GROUP S.A. with its registered office in Wysogotowo, ul. Serdeczna 3, 62-081 Wysogotowo, entered into the Register of Entrepreneurs of the National Court Register maintained by the District Court for Poznań-Nowe Miasto and Wilda in Poznań, VIII Commercial Division of the National Court Register (KRS) under number: 553265, NIP 7811858097, REGON: 301595664, share capital PLN 1,182,100 paid in full, other contact information is available at: www.fibaro.com (hereinafter: “the Manufacturer”) guarantees that the device sold (hereinafter: “the Device”) is free from material and manufacturing defects.
2. The Manufacturer shall be responsible for malfunctioning of the Device resulting from physical defects inherent in the Device that cause its operation to be incompatible with the specifications within the period of:
- 24 months from the date of purchase by the consumer,
- 12 months from the date of purchase by a business customer (the consumer and business customer are further collectively referred to as “Customer”).
3. The Manufacturer shall remove any defects revealed during the guarantee period, free of charge, by repairing or replacing (at the sole discretion of the Manufacturer) the defective components of the Device with new or regenerated components. The manufacturer reserves the right to replace the entire Device with a new or regenerated device. The Manufacturer shall not refund money paid for the device.
4. Under special circumstances, the Manufacturer may replace the Device with a different device most similar in technical characteristics.
5. Only the holder of a valid guaranty document shall be entitled to make claims under guarantee.
6. Before making a complaint, the Manufacturer recommends using the telephone or online support available at https://www.fibaro.com/support/.
7. In order to make a complaint, the Customer should contact the Manufacturer via the email address given at https://www.fibaro.com/support/.
8. After the complaint has been properly filed, the Customer will receive contact details for the Authorized Guarantee Service (“AGS”). The customer should contact and deliver the Device to AGS. Upon receipt of the Device, the manufacturer shall inform the Customer of the return merchandise authorization number (RMA).
9. Defects shall be removed within 30 days from the date of delivering the Device to AGS. The guarantee period shall be extended by the time in which the Device was kept by AGS.
10. The faulty device shall be provided by the Customer with complete standard equipment and documents proving its purchase.
11. The cost of transporting the Device in the territory of the Republic of Poland shall be covered by the Manufacturer. The costs of the Device transport from other countries shall be covered by the Customer. For unjustified complaints, AGS may charge the Customer with costs related to the case.
12. AGS shall not accept a complaint claim when:
- the Device was misused or the manual was not observed,
- the Device was provided by the Customer incomplete, without accessories or nameplate,
- it was determined that the fault was caused by other reasons than a material or manufacturing defect of the Device
- the guarantee document is not valid or there is no proof of purchase,
13. The guarantee shall not cover:
- mechanical damages (cracks, fractures, cuts, abrasions, physical deformations caused by impact, falling or dropping the device or other object, improper use or not observing the operating manual);
- damages resulting from external causes, e.g.: flood, storm, fire, lightning, natural disasters, earthquakes, war, civil disturbance, force majeure, unforeseen accidents, theft, water damage, liquid leakage, battery spill, weather conditions, sunlight, sand, moisture, high or low temperature, air pollution;
- damages caused by malfunctioning software, attack of a computer virus, or by failure to update the software as recommended by the Manufacturer;
- damages resulting from: surges in the power and/or telecommunication network, improper connection to the grid in a manner inconsistent with the operating manual, or from connecting other devices not recommended by the Manufacturer.
- damages caused by operating or storing the device in extremely adverse conditions, i.e. high humidity, dust, too low (freezing) or too high ambient temperature. Detailed permissible conditions for operating the Device are defined in the operating manual;
- damages caused by using accessories not recommended by the Manufacturer
- damages caused by faulty electrical installation of the Customer, including the use of incorrect fuses;
- damages caused by Customer’s failure to provide maintenance and servicing activities defined in the operating manual;
- damages resulting from the use of spurious spare parts or accessories improper for given model, repairing and introducing alterations by unauthorized persons;
- defects caused by operating faulty Device or accessories.
14. The guarantee shall not cover natural wear and tear of the Device and its components listed in the operating manual and in technical documentation as such elements have a defined operational life.
15. The Device Guarantee shall not exclude, limit or suspend the Customer’s warranty rights.
16. The Manufacturer shall not be liable for damages to property caused by defective device. The Guarantor shall not be liable for indirect, incidental, special, consequential or punitive damages, or for any damages, including, inter alia, loss of profits, savings, data, loss of benefits, claims by third parties and any other damages arising from or related to the use of the Device.

PL Zdalnie sterowane FIBARO Smart Module i Double Smart Module są zaprojektowane do włączania i wyłączania urządzeń lub obwodów elektrycznych.

Smart Module pozwala kontrolować jedno urządzenie lub obwód, a Double Smart Module pozwala kontrolować maksymalnie dwa urządzenia lub obwody.

Kompaktowy rozmiar urządzenia pozwala na instalację produktu w obudowach innych urządzeń. Urządzeniami można sterować za pośrednictwem sieci Z-Wave lub bezpośrednio za pomocą podłączonych przycisków.

Pełną instrukcję i specyfikację techniczną znajdziesz na naszej stronie internetowej: manuals.fibaro.com/pl/smart-module

Przeczytaj pełną instrukcję przed przystąpieniem do montażu urządzenia!

Dane techniczne

Zasilanie:	100-240V~ 50/60Hz 24-30V⎓
Prąd znamionowy (FGS-214):	6,5A
Prąd znamionowy (FGS-224):	6A na kanał 9,5A łącznie
Wspierane typy obciążeń:	rezystancyjne i żarowe
Temperatura pracy:	0–35°C
Wilgotność pracy:	0–95% wilgotności względnej bez kondensacji
Częstotliwość radiowa:	868,0–868,6MHz 869,7–870,0MHz
Maks. moc nadawania:	+5dBm

Ostrzeżenia

NIEBEZPIECZEŃSTWO PORAŻENIA PRĄDEM!

Urządzenie jest przeznaczone do sterowania innymi urządzeniami elektrycznymi i pracy w ich obudowach. Błędne podłączenie lub użytkowanie może skutkować pożarem lub porażeniem prądem elektrycznym.

Wszelkie prace związane z montażem urządzenia może wykonywać tylko osoba posiadająca odpowiednie kwalifikacje lub uprawnienia.

Wszelkie prace mające na celu zmianę konfiguracji połączeń bądź zmianę obciążenia należy zawsze wykonywać po uprzednim odłączeniu napięcia sieciowego za pomocą odłącznika/bezpiecznika instalacyjnego znajdującego się w obwodzie.

Zawsze używaj tego samego źródła zasilania dla zacisków L i IN.

UWAGA!

Nieprzestrzeganie zaleceń zawartych w instrukcji może być niebezpieczne lub stanowić naruszenie obowiązujących przepisów.

Sprawdź instrukcję obsługi/naprawy urządzenia, którym chcesz sterować, aby upewnić się, że połączenie jest bezpieczne i dozwolone.

Nie podłączaj urządzeń niezgodnych ze specyfikacją techniczną lub normami bezpieczeństwa.

Nie umieszczaj urządzenia w metalowych obudowach lub na metalowych powierzchniach, ponieważ może to znacznie zmniejszyć zasięg działania.

Nie wystawiaj urządzenia na działanie wilgoci, wody lub innych cieczy.

Ten produkt jest przeznaczony wyłącznie do użytku wewnątrz pomieszczeń. Nie używać na zewnątrz!

Ten produkt nie jest zabawką. Trzymać poza zasięgiem dzieci i zwierząt.

Podstawowy montaż urządzenia

1. Wyłącz zasilanie.
2. Podłącz urządzenie zgodnie z jednym ze schematów:

   A - Przykładowe połączenie Smart Module

   B - Przykładowe połączenie Double Smart Module

   ① obudowa urządzenia/systemu, ② urządzenie elektryczne, B – przycisk serwisowy
3. Włącz zasilanie.
4. Uruchom tryb dodawana w kontrolerze Z-Wave.
5. Trzykrotnie, szybko kliknij przycisk B.
6. Poczekaj, aż urządzenie zostanie dodane do systemu.
7. Dodanie zostanie potwierdzone przez kontroler.

Domyślna obsługa

Domyślna obsługa wymaga przełączników chwilowych (dzwonkowych). Zmień konfigurację, aby używać innych typów przełączników.

1 x klik S1 – przełącz 1. kanał
1 x klik S2 – przełącz 2. kanał (tylko FGS-224)

Gwarancja

1. FIBAR GROUP S.A. z siedzibą w Wysogotowie, ul. Serdeczna 3, 62-081 Wysogotowo, wpisana do rejestru przedsiębiorców Krajowego Rejestru Sądowego prowadzonego przez Sąd Rejonowy Poznań-Nowe Miasto i Wilda w Poznaniu, VIII Wydział Gospodarczy KRS pod numerem: 553265, NIP 7811858097, REGON: 301595664, kapitał zakładowy 1.182.100 zł, wpłacony w całości, pozostałe dane kontaktowe dostępne są pod adresem: www.fibaro.com (dalej: „Producent”) udziela gwarancji, że sprzedawane urządzenie (dalej: „Urządzenie”) wolne jest od wad materiału i wykonania.
2. Producent odpowiada za wadliwe działanie Urządzenia wynikające z wad fizycznych tkwiących w Urządzeniu powodujących jego funkcjonowanie niezgodne ze specyfikacją Producenta w okresie:
- 24 miesiące od daty zakupu przez konsumenta,
- 12 miesięcy od daty zakupu przez klienta biznesowego (konsument i klient biznesowy są dalej łącznie zwani „Klientem”).
3. Producent zobowiązuje się do bezpłatnego usunięcia wad ujawnionych w okresie gwarancji poprzez dokonanie naprawy albo wymiany (według uznania Producenta) wadliwych elementów Urządzenia na części nowe lub regenerowane. Producent zastrzega sobie prawo do wymiany całego Urządzenia na nowe lub regenerowane. Producent nie zwraca pieniędzy za zakupione Urządzenie.
4. W szczególnych sytuacjach, Producent może wymienić Urządzenie na inne o najbardziej zbliżonych parametrach technicznych.
5. Jedynie posiadacz ważnego dokumentu gwarancyjnego może zgłaszać roszczenia z tytułu gwarancji.
6. Przed dokonaniem zgłoszenia reklamacyjnego Producent rekomenduje skorzystanie z telefonicznej lub internetowej pomocy technicznej dostępnej pod adresem https://www.fibaro.com/support/.
7. W celu złożenia reklamacji Klient powinien skontaktować się z Producentem poprzez adres e-mail wskazany na stronie https://www.fibaro.com/support/.
8. Po prawidłowym zgłoszeniu reklamacji, Klient otrzyma dane kontaktowe do Autoryzowanego Serwisu Gwarancyjnego („ASG”). Klient powinien skontaktować się i dostarczyć Urządzenie do ASG. Po otrzymaniu Urządzenia Producent poinformuje Klienta o numerze zgłoszenia (RMA).
9. Wady zostaną usunięte w ciągu 30 dni, licząc od daty dostarczenia Urządzenia do ASG. Okres trwania gwarancji ulega przedłużeniu o czas, w którym Urządzenie było do dyspozycji ASG.
10. Reklamowane Urządzenie winno być udostępnione przez Klienta wraz z kompletnym wyposażeniem standardowym i dokumentami potwierdzającymi jego zakup.
11. Koszty transportu reklamowanego Urządzenia na terytorium Rzeczpospolitej Polskiej będą pokrywane przez Producenta. W przypadku transportu Urządzenia z pozostałych krajów koszty transportu będą pokrywane przez Klienta. W przypadku nieuzasadnionego zgłoszenia reklamacyjnego, ASG ma prawo obciążyć Klienta kosztami związanymi z wyjaśnieniem sprawy.
12. ASG odmawia przyjęcia reklamacji w przypadku:
- stwierdzenia użytkowania Urządzenia niezgodnie z przeznaczeniem i instrukcją obsługi,
- udostępnienia przez Klienta Urządzenia niekompletnego, bez osprzętu, bez tabliczki znamionowej,
- stwierdzenia przyczyny usterki innej niż wada materiałowa bądź produkcyjna tkwiąca w Urządzeniu,
- nieważnego dokumentu gwarancyjnego oraz braku dowodu zakupu.
13. Gwarancja jakości nie obejmuje:
- uszkodzeń mechanicznych (pęknięcia, złamania, przecięcia, przetarcia, fizyczne odkształcenia spowodowane uderzeniem, upadkiem bądź zrzuceniem na Urządzenie innego przedmiotu lub eksploatacją niezgodną z przeznaczeniem Urządzenia określonym w instrukcji obsługi);
- uszkodzeń wynikłych z przyczyn zewnętrznych np.: powodzi, burzy, pożaru, uderzenia pioruna, klęsk żywiołowych, trzęsienia ziemi, wojny, niepokojów społecznych, siły wyższej, nieprzewidzianych wypadków, kradzieży, zalania cieczą, wycieku baterii, warunków pogodowych; działania promieni słonecznych, piasku, wilgoci, wysokiej lub niskiej temperatury, zanieczyszczenia powietrza;
- uszkodzeń spowodowanych przez nieprawidłowo działające oprogramowanie, na skutek ataku wirusa komputerowego, bądź nie stosowanie aktualizacji oprogramowania zgodnie z zaleceniami Producenta;
- uszkodzeń wynikłych z: przepięć w sieci energetycznej lub/i telekomunikacyjnej lub z podłączenia do sieci energetycznej w sposób niezgodny z instrukcją obsługi lub z powodu przyłączenia innych produktów, których podłączanie nie jest zalecane przez Producenta;
- uszkodzeń wywołanych pracą bądź składowaniem Urządzenia w skrajnie niekorzystnych warunkach tzn. dużej wilgotności, zapyleniu, zbyt niskiej (mróz) bądź zbyt wysokiej temperaturze otoczenia. Szczegółowe warunki, w jakich dopuszczalne jest użytkowanie Urządzenia określa instrukcja obsługi;
- uszkodzeń powstałych na skutek wykorzystywania akcesoriów niezalecanych przez Producenta;
- uszkodzeń spowodowanych wadliwą instalacją elektryczną użytkownika, w tym zastosowaniem niewłaściwych bezpieczników;
- uszkodzeń wynikłych z zaniechania przez Klienta czynności konserwacyjnych i obsługowych przewidzianych w instrukcji obsługi;
- uszkodzeń wynikłych ze stosowania nieoryginalnych, niewłaściwych dla danego modelu części zamiennych i wyposażenia, wykonywaniem napraw i przeróbek przez osoby nieupoważnione;
- usterek powstałych wskutek kontynuowania pracy niesprawnym Urządzeniem czy osprzętem.
14. Gwarancja nie obejmuje naturalnego zużycia elementów Urządzenia oraz innych części wymienionych w instrukcji użytkowania oraz dokumentacji technicznej posiadających określony czas działania.
15. Gwarancja na Urządzenie nie wyłącza, nie ogranicza ani nie zawiesza uprawnień Klienta wynikających z rękojmi.
16. Producent nie odpowiada za szkody w mieniu wyrządzone przez wadliwe Urządzenie. Producent nie ponosi odpowiedzialności za straty pośrednie, uboczne, szczególne, wynikowe lub za straty moralne, ani za szkody, w tym także między innymi za utracone korzyści, oszczędności, dane, utratę pożytków, roszczenia stron trzecich oraz inne szkody wynikające lub związane z korzystaniem z Urządzenia.

DE

Die FIBARO Smart Module und Double Smart Module sind für ferngesteuertes Ein- und Ausschalten von Geräten und Stromkreisen vorgesehen.

Der Smart Module ist für Steuerung von einem Gerät oder Stromkreis vorgesehen, und mit dem Double Smart Module können maximal zwei Geräte bzw. Stromkreise gesteuert werden.

Durch ihre kompakte Bauweise können beide Module direkt innerhalb von Gehäusen verschiedener Geräte installiert werden.

Die Bedienungsanleitung und technische Spezifikation können auf unserer Webseite heruntergeladen werden. manuals.fibaro.com/de/smart-module

Vor der Montage des Geräts machen Sie sich mit der vollständigen Bedienungsanleitung vertraut!

Technische Daten

Stromversorgung:	100-240V~ 50/60Hz 24-30V⎓
Nennstrom (FGS-214):	6,5A
Nennstrom (FGS-224):	6A pro Kanal 9,5A insgesamt
Unterstützte Lasttypen:	resistiv und weißglühend
Betriebstemperatur:	0–35°C
Luftfeuchtigkeit:	0–95% 0–95% relative Luftfeuchtigkeit ohne Kondensation
Funkfrequenz:	868.0–868.6MHz 869.7–870.0MHz
Sendeleistung (max.):	+5dBm

Hinweise

ACHTUNG! STROMSCHLAGGEFAHR!

Das Gerät ist zur Steuerung anderer elektrischer Geräte und zur Arbeit in deren Gehäusen vorgesehen. Eine falsche Verbindung oder Verwendung kann zu Feuer oder Stromschlag führen.

Alle Arbeiten, die mit Installation des Geräts verbunden sind, sollten nur Personen mit entsprechenden Qualifikationen bzw. Berechtigungen anvertraut werden.

Alle Arbeiten, die darauf abzielen, die Konfiguration der Anschlüsse oder die Last zu ändern, sollten immer nach dem Trennen der Netzspannung mit Hilfe eines entsprechenden Leistungsschalters / der Sicherung durchgeführt werden.

Verwenden Sie für L- und IN-Klemmen immer dieselbe Stromquelle.

VORSICHT!

Die Nichtbeachtung der Anweisungen im Handbuch kann gefährlich sein oder einen Verstoß gegen geltende Vorschriften darstellen.

Überprüfen Sie die Betriebs- / Reparaturanleitung des Geräts, das Sie steuern möchten, um sicherzustellen, dass die Verbindung sicher und zulässig ist.

Schließen Sie keine Geräte an, die nicht den technischen Spezifikationen oder Sicherheitsstandards entsprechen.

Stellen Sie das Gerät nicht in Metallgehäusen oder auf Metalloberflächen auf, da dies die Funksignalstärke erheblich verringern kann.

Setzen Sie das Gerät keiner Feuchtigkeit, Wasser oder anderen Flüssigkeiten aus.

Dieses Produkt ist nur für den Innenbereich bestimmt. Nicht im Freien verwenden!

Dieses Produkt ist kein Spielzeug. Darf nicht in die Hände von Kindern und Tieren gelangen.

Grundlegende Montage des Geräts

1. Stromversorgung trennen.
2. Gerät laut einem der Diagramme anschließen:

   A - Beispiel einer Smart Module-Verbindung

   B - Beispiel einer Double Smart Module-Verbindung

   ① Gehäuse des Geräts/Systems, , ② elektrisches Gerät, B – Service-Taste

3. Stromversorgung wieder einschalten.
4. Aktivieren Sie das Inklusionsmodus Ihres Z-Wave-Controllers.
5. Klicken Sie dreimal schnell auf die B-Taste.
6. Warten Sie bis das Gerät Ihrem System hinzugefügt wurde.
7. Der Vorgang wird vom Controller mit einer entsprechenden Meldung bestätigt.

Standardeinstellungen

Vom Werk erfordert die Bedienung des Geräts die Verwendung von Kurzzeitschalter (Klingelschalter). Um andere Arten von Schalter zu verwenden, muss die Konfiguration des Geräts entsprechend geändert werden.

Einzelklick auf S1 – 1. Kanal wechseln
Einzelklick auf S2 – 2. Kanal wechseln (nur FGS-224)

Garantiebedingungen

1. FIBAR GROUP S.A. mit Sitz in Wysogotowo, ul. Serdeczna 3, 62-081 Wysogotowo, eingetragen im Unternehmerregister des Nationalen Gerichtsregisters am Amtsgericht Poznań-Nowe Miasto und Wilda, 8. Wirtschaftsabteilung des Nationalen Gerichtsregisters unter der Nummer 553265, Steueridentifikationsnummer NIP 7811858097, statistische Nummer REGON: 301595664, Stammkapital 1.182.100 PLN, in voller Höhe eingezahlt, sonstige Kontaktangaben unter der Adresse www.fibaro.com (nachstehend: „Hersteller" genannt) erteilt Garantie, dass das verkaufte Gerät („Gerät") frei von Material- und Ausführungsmängeln ist.
2. Der Hersteller haftet für fehlerhafte Funktionsweise des Geräts, die aus den im Gerät begründeten Sachmängeln resultiert, welche eine mit der Spezifikation des Herstellers nicht übereinstimmende Funktion des Geräts verursachen, in dem Zeitraum:
- 24 Monate ab dem Kauftag bei den Verbrauchern,
- 12 Monate ab dem Kauftag bei den Geschäftskunden (Verbraucher und Geschäftskunde werden nachstehend zusammen „Kunde" genannt).
3. Der Hersteller verpflichtet sich, die in dem Garantiezeitraum entdeckten Mängel kostenfrei zu beheben durch Reparatur oder Austausch der mangelhaften Bauteile des Geräts gegen neue bzw. aufgearbeitete Teile (nach Ermessen des Herstellers). Der Hersteller behält sich das Recht vor, das ganze Gerät gegen ein neues bzw. aufgearbeitetes Gerät auszutauschen. Der Hersteller erstattet den Kaufpreis für das Gerät nicht.
4. In besonderen Fällen kann der Hersteller das Gerät gegen ein neues mit sehr ähnlichen technischen Parametern austauschen.
5. Garantieansprüche dürfen nur durch Besitzer einer gültigen Garantie erhoben werden.
6. Vor der Reklamation empfiehlt der Hersteller, die unter https://www.fibaro.com/support/ bereitgestellte technischen Hilfe per Telefon bzw. Internet in Anspruch zu nehmen.
7. Um eine Reklamation zu erheben, soll der Kunde mit Hilfe der auf der Seite https://www.fibaro.com/support/ genannten E-Mail-Adresse mit dem Hersteller Kontakt aufnehmen. .
8. Nach der richtigen Reklamationserhebung bekommt der Kunde Kontaktangaben des Autorisierten Garantieservices („ASG"). Der Kunde soll den ASG kontaktieren und das Gerät bei ASG abliefern. Nach Eingang des Geräts teilt der Hersteller dem Kunden die Reklamationsnummer (RMA) mit.
9. Die Mängel werden innerhalb von 30 Tagen ab der Lieferung des Geräts an ASG behoben. Der Garantiezeitraum wird um die Zeit verlängert, in der das Gerät ASG zur Verfügung stand.
10. Das reklamierte Gerät soll durch den Kunden mit vollständiger Standard-Ausrüstung und mit den Dokumenten, die dessen Einkauf nachweisen, geliefert werden.
11. Die Transportkosten des reklamierten Geräts auf dem Gebiet der Republik Polen werden vom Hersteller übernommen. Bei der Beförderung des Geräts aus sonstigen Ländern werden die Transportkosten vom Kunden übernommen. Im Fall einer unbegründeten Reklamation ist ASG berechtigt, den Kunden mit den Kosten zu belasten, die bei der Klärung der Sache angefallen sind.
12. ASG verweigert die Annahme der Reklamation in folgenden Fällen:
- wenn festgestellt wird, dass das Gerät nicht zweckgemäß und nicht gemäß der Bedienungsanleitung benutzt wurde,
- wenn der Kunde ein nicht komplettes Gerät, ohne Zubehör und ohne Typenschild bereitgestellt hat,
- wenn eine andere Defektursache als Materialmangel oder im Gerät begründeter Produktionsmangel festgestellt wird,
- wenn die Garantie ungültig ist oder kein Kaufbeleg vorliegt.
13. Folgendes wird von der Qualitätsgarantie nicht erfasst:
- mechanische Beschädigungen (Risse, Brüche, Schnitte, Scheuerstellen, physische Verformungen infolge von Schlag, Sturz oder Beschädigung des Geräts durch einen anderen Gegenstand bzw. infolge von Nutzung des Geräts, die dem in der Bedienungsanleitung bestimmten Zweck nicht entspricht);
- Beschädigungen, die durch externe Faktoren verursacht wurden, wie z.B. Hochwasser, Sturm, Feuerbrand, Blitzschlag, Naturkatastrophen, Erdbeben, Krieg, soziale Unruhen, höhere Gewalt, unvorhergesehene Unfälle, Diebstahl, Einwirkung von Flüssigkeit, Batterieleck, Wetterbedingungen, Einwirkung von Sonnenstrahlen, Sand, Feuchtigkeit, Hitze bzw. Kälte, Luftverschmutzung;
- Beschädigungen infolge von Softwarefehlern durch Infektion mit Computerviren bzw. Nichtanwendung von Softwareaktualisierung entgegen den Herstelleranweisungen;
- Beschädigungen infolge von Überspannungen im Strom- und/oder Telekommunikationsnetz bzw. infolge eines mit der Bedienungsanleitung nicht übereinstimmenden Stromnetzanschlusses oder infolge vom Anschluss anderer Produkte, die vom Hersteller nicht empfohlen werden;
- Beschädigungen, die durch Betrieb oder Aufbewahrung des Geräts unter extrem ungünstigen Bedingungen verursacht wurden, d.h. bei hoher Feuchtigkeit, Staub, zu niedriger (Frost) oder zu hoher Umgebungstemperatur. Detaillierte Bedingungen, unter denen die Nutzung des Gerätes zulässig ist, bestimmt die Bedienungsanleitung;
- Beschädigungen infolge vom Einsatz von Zubehör, das vom Hersteller nicht empfohlen wird;
- Beschädigungen infolge von fehlerhafter Strominstallation des Nutzers, darunter vom Einsatz nicht geeigneter Sicherungen;
- Beschädigungen, die aus der Unterlassung der in der Bedienungsanleitung bestimmten Wartungs- und Servicemaßnahmen durch den Kunden resultieren;
- Beschädigungen infolge der Verwendung von nicht originalen und für das jeweilige Modell nicht geeigneten Ersatzteilen und Zubehör, sowie die infolge von Reparaturen und Modifikationen durch Unbefugte entstanden sind;
- Beschädigungen infolge von Fortsetzung der Arbeit unter Einsatz eines defekten Geräts bzw. Zubehörs.
14. Die Garantie erstreckt sich nicht auf natürliche Abnutzung von Bauteilen und anderen in der Bedienungsanleitung und der technischen Dokumentation genannten Teilen, die eine bestimmte Lebensdauer haben.
15. Durch die Garantie für das Gerät werden die aus der Gewährleistung resultierenden Ansprüche des Kunden weder ausgeschlossen noch beschränkt oder eingestellt.
16. Der Hersteller haftet für keine Vermögensschäden, die durch ein mangelhaftes Gerät verursacht wurden. Der Hersteller haftet für keine mittelbaren Schäden, Nebenschäden, besonderen Schäden, Folgeschäden sowie moralischen Schäden und Verluste, darunter auch insbesondere für keinen entgangenen Gewinn, keine verlorenen Ersparnisse, Daten und Vorteile, sowie für keine Ansprüche der Drittpersonen und keine andere Schäden, die aus der Nutzung des Geräts resultieren bzw. mit ihr verbunden sind.

Simplified EU declaration of conformity:
Hereby, Fibar Group S.A. declares that the device is in compliance with Directives 2014/53/EU and 2011/65/EU, 2015/863. The full text of the EU declaration of conformity is available at the following internet address: www.manuals.fibaro.com

WEEE Directive Compliance:
Device labelled with this symbol should not be disposed with other household wastes. It shall be handed over to the applicable collection point for the recycling of waste electrical and electronic equipment.

Uproszczona deklaracja zgodności UE:
Fibar Group S.A. niniejszym oświadcza, że urządzenie jest zgodne z dyrektywami 2014/53/EU i 2011/65/EU, 2015/863. Pełny tekst deklaracji zgodności UE jest dostępny pod następującym adresem internetowym: www.manuals.fibaro.com

Zgodność z dyrektywą WEEE:
Urządzenia oznaczonego tym symbolem nie należy utylizować lub wyrzucać wraz z odpadami komunalnymi. Obowiązkiem użytkownika jest dostarczenie zużytego urządzenia do wyznaczonego punktu recyklingu.

Vereinfachte EU-Konformitätserklärung:
Hiermit erklärt Fibar Group S.A., dass das Gerät den Richtlinien 2014/53 / EU und 2011/65/EU, 2015/863 entspricht. Der vollständige Text der EU-Konformitätserklärung ist unter folgender Internetadresse verfügbar: www.manuals.fibaro.com

Einhaltung der WEEE-Richtlinie:
Mit diesem Symbol gekennzeichnete Geräte dürfen nicht mit dem Hausmüll entsorgt werden. Nachhaltiges und fachgerechtes Recycling zur Wertstoffgewinnung ist aber nur möglich, wenn die Altgeräte an ausgewiesenen Sammelstellen abgegeben werden.

Déclaration de conformité UE simplifiée:
Fibar Group S. A. déclare par la présente que l'appareil est conforme aux directives 2014/53 / EU et 2011/65/EU, 2015/863. Le texte intégral de la déclaration de conformité de l'UE est disponible à l'adresse suivante: www.manuals.fibaro.com

Conformité à la directive WEEE:
Les dispositifs identifiés par ce symbole ne doivent pas être éliminés ou jetés avec les déchets ménagers. La responsabilité de l'utilisateur est d'assurer l'élimination dans des points de recyclage.

FR

Le Smart Module et le Double Smart Module FIBARO sont conçus pour allumer et éteindre des appareils ou des circuits électriques à distance.

Le Smart Module permet de contrôler un appareil ou un circuit et le Double Smart Module permet de contrôler un maximum de deux appareils ou circuits.

La taille compacte de l'appareil permet au produit d'être installé dans les boîtiers d'autres appareils. Les appareils peuvent être contrôlés via le réseau Z-Wave ou directement via les boutons connectés.

Les instructions complètes et les spécifications techniques sont disponibles sur notre site Web : manuals.fibaro.com/fr/smart-module

Lisez toute l'instruction avant d'installer l'appareil !

Données techniques

Alimentation :	100-240V~ 50/60Hz 24-30V⎓
Courant nominal (FGS-224) :	6,5A
Types de charge pris en charge :	6,5A 6A par canal 9,5A au total
Types de charge pris en charge :	résistif et incandescent
Température de fonctionnement :	0–35°C
Humidité :	0–95% d'humidité relative sans condensation
Fréquence radio :	868.0–868.6MHz 869.7–870.0MHz
Puissance d'émission max. :	+5dBm

Avertissements

RISQUE D'ÉLECTROCUTION !

L'appareil est conçu pour contrôler d'autres appareils électriques et fonctionner dans leurs boîtiers. Une connexion ou une utilisation incorrecte peut provoquer un incendie ou un choc électrique.

Tous les travaux liés à l'assemblage de l'appareil ne peuvent être effectués que par une personne possédant les qualifications ou les autorisations appropriées.

Tous les travaux visant à changer la configuration des connexions ou à changer la charge doivent toujours être effectués après avoir coupé la tension du secteur à l'aide du disjoncteur / fusible situé dans le circuit.

Utilisez toujours la même source d'alimentation pour les bornes L et IN.

ATTENTION !

Le non-respect des instructions contenues dans le manuel peut être dangereux ou constituer une violation des réglementations applicables.

Consultez le manuel d'instructions / réparation de l'appareil que vous souhaitez contrôler pour vous assurer que la connexion est sécurisée et autorisée.

Ne connectez pas d'appareils non conformes aux spécifications techniques ou aux normes de sécurité.

Ne placez pas l'appareil dans des boîtiers métalliques ou sur des surfaces métalliques, car cela pourrait réduire considérablement la plage de fonctionnement.

N'exposez pas l'appareil à l'humidité, à l'eau ou à d'autres liquides.

Ce produit est destiné à une utilisation en intérieur uniquement. Ne pas utiliser à l'extérieur !

Ce produit n'est pas un jouet. Tenir hors de portée des enfants et des animaux.

Installation de base de l'appareil

1. Coupez l'alimentation.
2. Connectez l'appareil selon l'un des schémas :

   A - Exemple de connexion du Smart Module

   B - Exemple de connexion du Double Smart Module

   ① boîtier de l'appareil / système, ② appareil électrique, B – bouton de service

3. Mettez l'appareil sous tension.
4. Lancez le mode ajout du contrôleur Z-Wave.
5. Cliquez rapidement trois fois sur le bouton B.
6. Attendez que le périphérique soit ajouté au système.
7. L'ajout sera confirmé par le contrôleur.

Fonctionnement par défaut

Le fonctionnement par défaut nécessite des commutateurs momentanés. Modifiez la configuration pour utiliser d'autres types de commutateurs.

1 x clic S1 – basculez sur le 1er canal
1 x clic S2 – basculez sur le 2ème canal (uniquement FGS-224)

Conditions de garantie

1. FIBAR GROUP S.A. ayant son siège à Wysogotowo ul. Serdeczna 3; 62-081 Wysogotowo, immatriculée au Registre des entrepreneurs du Registre Judiciaire National tenu par Sąd Rejonowy [Tribunal de district] Poznań-Nowe Miasto i Wilda à Poznań, VIII Département Économique au numéro : 553265, No TVA 7811858097, REGON [SIRET] : 301595664, capital social de 1 182 100 PLN entièrement libéré, d'autres coordonnées sont disponibles au site www.fibaro.com (ci-après le « Fabricant ») garantit que l'appareil vendu (l'« Appareil ») est exempt de tout défaut de matériaux et de fabrication.
2. Le fabricant est responsable du fonctionnement défectueux de l'Appareil en raison de vices physiques de l'Appareil provoquant son fonctionnement non conforme à la spécification du Fabricant pendant la période de :
- 24 mois à compter de la date d'achat par le consommateur,
- 12 mois à compter de la date d'achat par l'entreprise, (le consommateur et l'entreprise sont ci-après dénommés collectivement le « Client »).
3. Le Fabricant s'engage à remédier gratuitement à tout défaut identifié au cours de la période de garantie par la réparation ou le remplacement (à la discrétion du Fabricant) des composants de l'Appareil défectueux par des pièces neuves ou remises à neuf. Le Fabricant se réserve le droit de remplacer tout l'Appareil par un autre, neuf ou remis à neuf. Fabricant ne rembourse pas le prix de l'Appareil acheté.
4. Dans des situations particulières, le Fabricant peut remplacer l'Appareil par un autre avec les paramètres techniques les plus similaires.
5. Seul le titulaire d'une garantie valide peut présenter des demandes de garantie.
6. Avant de faire une demande de garantie, le Fabricant vous recommande de profiter de l'assistance technique par téléphone ou en ligne, accessible sur le site https://www.fibaro.com/support/.
7. Pour présenter la demande d'activation de garantie, le Client doit s'adresser au Fabricant par le courriel indiqué sur le site https://www.fibaro.com/support/.
8. Après la présentation de la demande d'activation de garantie valide, le Client recevra des informations de contact pour le Service de garantie autorisé (« SGA »). Le client doit s'adresser au SGA et y fournir l'Appareil. Après avoir obtenu l'Appareil, le Fabricant communiquera au Client le numéro d'application unique (RMA).
9. Les vices seront éliminés dans un délai de 30 jours à compter de la date de livraison de l'Appareil au SGA. La période de garantie est prolongée du temps pendant lequel le dispositif restait à la disposition du SGA.
10. L'appareil étant l'objet d'une réclamation doit être mis à disposition par le Client avec l'équipement standard complet et les documents confirmant son achat.
11. Les frais de transport de l'Appareil étant l'objet d'une réclamation sur le territoire polonais seront couverts par le Fabricant. Dans le cas du transport d'autres pays, les frais de transport seront à la charge du Client. Dans le cas d'une notification de la demande de réclamation injustifiée, le SGA a le droit de charger le Client des frais concernant l'explication de la question.
12. SGA refuse d'accepter une réclamation en cas de :
- constatation de l'utilisation abusive et non conforme au mode d'emploi de l'Appareil,
- mettre à disposition l'Appareil incomplet, sans accessoires, sans plaque signalétique de la part du Client,
- déterminer la cause du défaut autre que le vice de matériau ou de production de l'Appareil,
- du document de garantie non valable et l'absence de preuve d'achat.
13. La garantie de qualité ne couvre pas :
- des dommages mécaniques (fissures, fractures, coupures, écorchures, déformation physique due à l'impact, la chute ou causée en laissant tomber sur l'Appareil un autre objet ou par l'utilisation abusive de l'Appareil par rapport de celle prévue dans le mode d'emploi);
- des dommages causés par des causes externes telles que: inondation, tempête, feu, foudre, catastrophes naturelles, tremblements de terre, guerre, troubles civils, cas de force majeure, accidents imprévus, vol, versement de liquide, fuite de la batterie, conditions météorologiques; lumière du soleil, sable, humidité, température élevée ou faible, pollution de l'air;
- des dommages causés par un logiciel défectueux en raison d'une attaque de virus ou de ne pas mettre à jour du logiciel, l'opération recommandée par le fabricant;
- des dommages résultant de : surtensions dans le réseau électrique et/ou de télécommunication ou de se connecter au réseau énergétique d'une manière incompatible avec les instructions ou à cause de la connexion d'autres produits dont la connexion n'est pas recommandée par le fabricant;
- des dommages causés par le fonctionnement ou le stockage dans des conditions extrêmement défavorables, soit humidité élevée, poussière, température ambiante trop basse (gel) ou trop haute. Les conditions détaillées dans lesquelles il est possible d'utiliser l'appareil détermine le mode d'emploi ;
- les dommages causés par l'utilisation d'accessoires non recommandés par le Fabricant;
- des dommages causés par réseau électrique défectueux de l'utilisateur, y compris l'utilisation de fusibles incorrects;
- des dommages causés par négligence de maintenance et d'entretien prévus dans le mode d'emploi de la part du Client;
- des dommages résultant de l'utilisation des pièces de rechange et des accessoires non originaux, incorrects pour le présent modèle, d'effectuer des réparations et des modifications par des personnes non autorisées;
- les défauts causés par la poursuite des travaux avec un Appareil ou un équipement défectueux.
14. La garantie ne couvre pas l'usure normale des composants de l'Appareil et d'autres dispositifs mentionnés dans le manuel d'utilisateur et la documentation technique avec un temps spécifique de fonctionnement.
15. La garantie de l'Appareil n'exclut pas, ne limite ni suspend les droits du Client découlant de la garantie légale.
16. Le Fabricant décline toute responsabilité en cas de dommages matériels causés par un Appareil défectueux. Le Fabricant n'est pas responsable des dommages indirects, accessoires, spéciaux, consécutifs ou le préjudice moral ni des dommages, y compris mais sans s'y limiter les pertes de profits, d'économies, de données, la perte des prestations, des sinistres par des tiers et d'autres dommages découlant de ou liés à l'utilisation de l'Appareil.

105470710101

FIBARO

SMART MODULE
FGS-214

DOUBLE SMART MODULE
FGS-224

ES / PT / IT / NL

manuals.fibaro.com/smart-module

A.

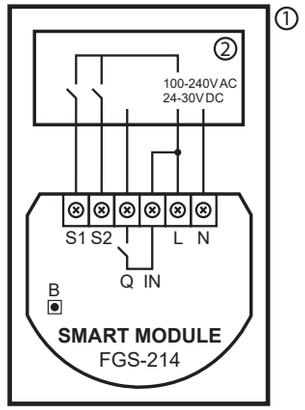

B.

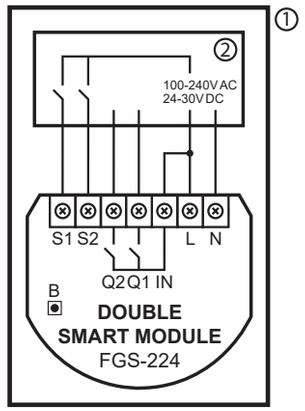

ES El módulo inteligente FIBARO (Smart Module) y el módulo doble inteligente (Double Smart Module) están diseñados para encender y apagar dispositivos o circuitos eléctricos.

El módulo inteligente (Smart Module) le permite controlar un dispositivo o circuito, y el módulo doble inteligente (Double Smart Module) le permite controlar hasta dos dispositivos o circuitos.

El tamaño compacto del dispositivo le permite instalar el producto en las carcasas de otros dispositivos. Los dispositivos se pueden controlar a través de la red Z-Wave o directamente a través de los botones conectados.

Las instrucciones completas y las especificaciones técnicas se pueden encontrar en nuestra página web: manuals.fibaro.com/es/smart-module

¡Lea las instrucciones completas antes de ensamblar el dispositivo!

Datos técnicos

Fuente de alimentación:	100-240V~ 50/60Hz 24-30V⎓
Corriente nominal (FGS-214):	6.5A
Corriente nominal (FGS-224):	6.5A 6A por canal 9.5A total
Tipos de carga admitidos:	resistiva e incandescente
Temperatura de funcionamiento:	0–35°C
Humedad de trabajo:	0–95% HR sin condensación
Radiofrecuencia:	868.0–868.6MHz 869.7–870.0MHz
Máx Potencia de transmisión:	+5dBm

Warnings

PELIGRO DE DESCARGA ELÉCTRICA!

El dispositivo está diseñado para controlar otros aparatos eléctricos y trabajar en sus recintos. La conexión o el uso incorrectos pueden provocar incendios o descargas eléctricas.

Todo el trabajo relacionado con la instalación del dispositivo puede ser llevado a cabo solo por una persona con las calificaciones o privilegios apropiados.

Cualquier trabajo destinado a cambiar la configuración de la conexión o cambiar la carga siempre debe llevarse a cabo después de desconectar la tensión de red por medio de un fusible de seccionador o instalación en el circuito.

Utilice siempre la misma fuente de alimentación para los terminales L y IN.

¡ATENCIÓN!

El incumplimiento de las recomendaciones contenidas en las instrucciones puede ser peligroso o constituir una violación de la legislación vigente.

Compruebe el manual de servicio/reparación del dispositivo que desea controlar para asegurarse de que la conexión es segura y permitida.

No conecte dispositivos que no cumplan las especificaciones técnicas o las normas de seguridad.

No coloque el dispositivo en carcasas metálicas o en superficies metálicas, ya que esto puede reducir significativamente el rango de operación.

No exponga el dispositivo a humedad, agua u otros líquidos.

Este producto está destinado únicamente para uso en interiores. No usar fuera.

Este producto no es un juguete. Mantener fuera del alcance de los niños y animales.

Instalación básica del dispositivo

1. Apague la fuente de alimentación.
2. Conecte el dispositivo de acuerdo con uno de los esquemas:

   A - Ejemplo de conexión de módulo inteligente (Smart Module)

   B - Ejemplo de conexión de módulo inteligente doble (Double Smart Module)

   ① carcasa de dispositivo/sistema, ② aparatos eléctricos, B – botón de servicio
3. Encienda la fuente de alimentación.
4. Inicie el modo agregado en el controlador Z-Wave.
5. Tres veces, haga clic rápidamente en el botón B.
6. Espere hasta que el dispositivo se agregue al sistema.
7. La adición será confirmada por el controlador.

Gestión predeterminada

El soporte predeterminado requiere interruptores momentáneos (interruptor de campana). Cambie la configuración para utilizar otros tipos de conmutadores.

1 x S1 clic - interruptor 1. canal

1 x S2 clic - interruptor 2. canal (sólo FGS-224)

Garantía

1. FIBAR GROUP SA con domicilio social en la calle Serdeczna 3, 62-081 Wysogotowo, inscrita en el Nacional Registro Judicial por el Juzgado de Distrito de Poznań-Nowe Miasto y Wilda, Sala 8a de lo Económico del Nacional Registro Judicial bajo el número: 553 265, CIF 7811858097, REGON [Número Estadístico]: 301595664, con el capital social de 1.182.100 PLN, totalmente desembolsado, los demás datos de contacto están disponibles en la página web: www.fibaro.com (en adelante "Fabricante") otorga la garantía para el dispositivo vendido ("Dispositivo") y declara que está libre de defectos en material y mano de obra.

2. El Fabricante es responsable del funcionamiento defectuoso del Dispositivo debido a los defectos físicos inherentes al Dispositivo que causen su funcionamiento no conforme con las especificaciones del Fabricante en el periodo de:

- 24 meses desde la fecha de compra por parte del consumidor,

- 12 meses desde la fecha de compra por parte del Cliente empresarial (consumidor y Cliente empresarial en lo sucesivo se denominan conjuntamente el "Cliente").

3. El Fabricante se compromete a eliminar sin cargo adicional, los defectos revelados durante la garantía mediante la reparación o el reemplazo (según el Fabricante lo considera oportuno) de los componentes defectuosos del Dispositivo por las piezas nuevas o reacondicionadas. El Fabricante se reserva el derecho de sustituir todo el Dispositivo por uno nuevo o reacondicionado. El Fabricante no reembolsa el dinero por el Dispositivo comprado.

4. En situaciones especiales, el Fabricante podrá sustituir el Dispositivo por otro con los parámetros técnicos lo más similares posibles.

5. Sólo el titular de una garantía válida puede presentar una reclamación de Garantía.

6. Antes de presentar la reclamación, el Fabricante recomienda contactarse con la asistencia técnica por teléfono o por Internet cuyos datos están disponibles en la página https://www.fibaro.com/support/.

7. Con el fin de presentar la reclamación, el Cliente debe ponerse en contacto con el Fabricante a la dirección de correo electrónico indicada en la página https://www.fibaro.com/support/.

8. Después de haber presentado adecuadamente la reclamación, el Cliente recibirá los datos de contacto al Centro autorizado de servicio de garantía ("ASG"). El Cliente debe contactarse y entregar el Dispositivo a la ASG. Tras la recepción del Dispositivo, el Fabricante informará al Cliente sobre el número de la notificación (RMA).

9. Los defectos serán eliminados dentro de los 30 días, a contar desde la fecha de entrega del Dispositivo al ASG. El periodo de garantía se extiende por el tiempo en el que el Dispositivo esté a disposición del ASG.

10. El Dispositivo, objeto de la reclamación, debe estar puesto a disposición por el Cliente con el equipamiento completo estándar y los documentos que confirman su compra.

11. Los gastos de transporte del Dispositivo, objeto de la reclamación, en el territorio de la República de Polonia serán cubiertos por el Fabricante. En el caso de transporte de otros países, los gastos de transporte serán a cargo del Cliente. En el caso de una reclamación injustificada, ASG tiene el derecho de cobrar al Cliente los gastos asociados con la aclaración del caso.

12. ASG se niega a aceptar la reclamación en el caso:

- del uso del Dispositivo no conforme a su destino y al manual de uso,

- facilitar el Cliente, el Dispositivos incompleto, sin accesorios, sin placa de identificación,

- determinar la causa del defecto que no sea defecto de material o de fabricación inherente al Dispositivo,

- del documento de garantía inválido o falta de justificante de compra.

13. La Garantía de calidad no cubre:

- los daños mecánicos (grietas, fracturas, cortes, abrasiones, deformación física debido a un golpe, caída o dejar caer otro objeto sobre el Dispositivo sobre el uso no conforme a su destino determinado en el manual de uso);

- los daños ocasionados por causas externas, tales como: inundaciones, tormentas, incendios, rayos, desastres naturales, terremotos, guerras, disturbios civiles, fuerza mayor, accidentes imprevistos, robos, daños por líquidos, fugas de la batería, condiciones climáticas; acción de rayos soles, arena, humedad, alta o baja temperatura, contaminación atmosférica;

- el daño ocasionado por el software que funcione incorrectamente, debido al ataque del virus informático, o no utilizar la actualización de software según lo recomendado por el Fabricante;

- los daños ocasionados por: sobrecargas en la red eléctrica y/o de telecomunicaciones o conectarse a la red de una manera no conforme a las instrucciones de uso o debido a la conexión de otros productos cuya conexión no está recomendada por el Fabricante;

- los daño ocasionados por el trabajo o el almacenamiento del Dispositivo en condiciones extremadamente adversas, es decir, alta humedad, polvo, temperatura baja (helada) o temperatura ambiente demasiado alta. Las condiciones específicas en las que es admisible utilizar el Dispositivo están determinas en el manual de uso;

- los daños causados por el uso de accesorios no recomendados por el Fabricante;

- los daños causados por la instalación eléctrica defectuosa del usuario, incluyendo el uso de fusibles incorrectos;

- los daños resultantes de ignorar el Cliente las acciones de mantenimiento y servicio previstos en el manual de uso;

- los daños resultantes del uso de las piezas de repuesto y accesorios no-originales, inadecuados para el modelo, la realización de reparaciones y modificaciones por personas no autorizadas;

- los defectos causados por continuar el uso del Dispositivo o accesorios defectuosos.

14. La garantía no cubre el desgaste normal de las piezas del Dispositivo y otras piezas mencionadas en el manual de uso y la documentación técnica con un tiempo de uso determinado.

15. La garantía del Dispositivo no excluye, no limita y no suspende los derechos del Cliente resultantes de la garantía.

16. El Fabricante no se hace responsable de los daños ocasionados por el Dispositivo defectuoso. El Fabricante no se hace responsable de los daños indirectos, incidentales, especiales, consecuenciales o punitivos, o daños, incluyendo entre otros el lucro cesante, ahorros, datos, pérdida de beneficios, reclamaciones de terceros u otros daños derivados de o relacionados con el uso de Dispositivo.

PT O módulo inteligente FIBARO (Smart Module) controlado remoto e o módulo duplo inteligente são (Double Smart Module) projetados para ligar e desligar dispositivos ou circuitos elétricos.

O Módulo Inteligente (Smart Module) permite controlar um dispositivo ou circuito, e o Módulo Inteligente Duplo (Double Smart Module) permite controlar até dois dispositivos ou circuitos.

O tamanho compacto do dispositivo permite que você instale o produto nas caixas de outros dispositivos. Os dispositivos podem ser controlados através da rede Z-Wave ou diretamente através dos botões conectados.

Instruções completas e especificações técnicas podem ser encontradas em nosso site: manuals.fibaro.com/pt/smart-module

Leia as instruções completas antes de montar o dispositivo!

Dados técnicos

Fonte de alimentação:	100-240V~ 50/60Hz 24-30V⎓
Corrente nominal (FGS-214):	6,5A
Corrente nominal (FGS-224):	6,5A 6A por canal 9,5A total
Tipos de carga suportados:	resistivo e incandescente
Temperatura de funcionamento:	0–35°C
Humidade de trabalho:	0–95% HR sem condensação
Radiofrequência:	868.0–868.6MHz 869.7–870.0MHz
Max. otência de transmissão:	+5dBm

Perigo

PERIGO DE CHOQUE ELÉTRICO!

O dispositivo é projetado para controlar outros aparelhos elétricos e trabalhar em seus gabinetes. Conexão ou uso incorretos podem resultar em incêndio ou choque elétrico.

Todo o trabalho relacionado à instalação do dispositivo pode ser realizado apenas por uma pessoa com as qualificações ou privilégios apropriados.

Qualquer trabalho destinado a alterar a configuração da conexão ou alterar a carga deve sempre ser realizado após a desconexão da tensão da rede por meio de um fusível de desconexão ou instalação no circuito.

Use sempre a mesma fonte de energia para terminais L e IN.

ATENÇÃO!

Não seguir as recomendações contidas no manual pode ser perigoso ou constituir uma violação da legislação existente.

Verifique o manual de serviço/reparo do dispositivo que você deseja controlar para se certificar de que a conexão é segura e permitida.

Não conecte dispositivos que não estejam em conformidade com as especificações técnicas ou normas de segurança.

Não coloque o dispositivo em caixas metálicas ou em superfícies metálicas, pois isso pode reduzir significativamente a faixa de operação.

Não exponha o dispositivo à umidade, água ou outros líquidos.

O produto é apenas para uso interno. Não use fora!

Este produto não é um brinquedo. Manter fora do alcance de crianças e animais.

Instalação básica do dispositivo

1. Desligue a fonte de alimentação.
2. Conecte o dispositivo de acordo com um dos esquemas:

   A - Exemplo de Conexão de Módulo Inteligente (Smart Module)

   B - Exemplo de conexão dupla de módulo inteligente (Double Smart Module)

   ① carcaça do dispositivo/sistema, ② aparelhos elétricos, B – botão de serviço
3. Ligue a fonte de alimentação.
4. Inicie o modo adicionado no controlador Z-Wave.
5. Três vezes, clique rapidamente no botão B.
6. Aguarde até que o dispositivo seja adicionado ao sistema.
7. A adição será confirmada pelo controlador.

Uso padrão

O suporte padrão requer interruptores momentâneos. Altere a configuração para usar outros tipos de interruptores.

1 x S1 clique - mudar para o primeiro canal

1 x S2 clique - mudar para o segundo canal (somente FGS-224)

Garantia

1. FIBAR GROUP S.A. ("Fabricante") com sede em Wysogotowo, ul. Serdeczna 3, 62-081 Wysogotowo, inscrita no Registo Judicial Nacional da República de Polónia gerado por Tribunal Distrital em Poznań Nowe Miasto e Wilda, XIII Divisão Comercial do Registo Judicial Nacional sob número 553265, NIF 7811858097, REGON 301595664, capital social de 1 182 100 PLN pagado na sua totalidade, outros dados de contato disponível sob: www.fibaro.com garante o Aparelho vendido („Aparelho") está livre dos defeitos de material ou de produção).

2. O funcionamento defeituoso do Aparelho que não conformará com a informação comunicada por Fabricante que seja resultado dos defeitos físicos do Aparelho será considerado a responsabilidade de Fabricante no período de:

- 24 meses da data de compra pelo consumidor,

- 12 meses da data de compra pelo comerciante (consumidor e comerciante serão em adelante junto denominados como „Cliente".

3. Após deste período de garantia, Fabricante deve remover gratuitamente os defeitos por meios de reparar ou substituir (após avaliação feita por Fabricante) todas as peças defeituosas do Aparelho com peças novas ou revitalizadas. Fabricante reserva o direito a substituir o Aparelho inteiro com um Aparelho novo ou revitalizado. Fabricante não reembolsará o Cliente.

4. Nos casos particulares Fabricante pode substituir o Aparelho com um quais parámetros técnicos serão semelhantes.

5. Apenas o proprietário do documento da garantia válido pode apresentar reclamações.

6. Antes de apresentar uma reclamação, Fabricante recomenda contatar o Auxílio ao Cliente, via telefono ou e-mail na página Web: https://www.fibaro.com/support.

7. Para apresentar uma reclamação Cliente deve contatar o Fabricante por e-mail no endereço mencionado na página Web: https://www.fibaro.com/support.

8. Caso a reclamação será admitida, Cliente receberá o contacto para seu Centro de Serviço Autorizado (CSA). Cliente deverá contactar o CSA e entrega-lhe o Aparelho. Após receber o Aparelho o Fabricante enviará ao Cliente o número da sua reclamação (RMA).

9. Os defeitos serão removidos dentro um prazo de 30 dias, contando da data de entrega do Aparelho a CSA. O período da garantia será estendido por tempo no qual o Aparelho se encontrará na disposição de CSA.

10. Cliente deverá entregar o Aparelho reclamado junto com todos os acessórios estandartes e documentos comprovantes da sua compra.

11. Custes de transporte do produto reclamado no territorio da Polónia serão cobrados pelo Fabricante. Caso o Aparelho será transportdo no estrangeiro, custes de transporte do produto reclamado serão cobrados pelo Cliente. Caso a reclamação seja injustificada, CSA tem direito a condenar o Cliente nas despesas relacionadas com a resolução do pedido.

12. CSA recusará uma reclamação no caso de:

- uma utilização abusiva do Aparelho e contra as recomendações do manual,

- a entrega do Aparelho incompleto, sem acessórios, sem placa sinalética pelo Cliente,

- a causa da falha do Aparelho seja não por defeito material ou da produção deste Aparelho,

- o documento da garantia seja inválido e falta dos documentos da compra.

13. Fabricante não será responsável por nenhumas falhas ao património causadas por Aparelho defeituoso. Fabricante não será responsável por nenhumas perdas indiretas, particulares, consequentes ou morais, nem por nenhumas perdas dos lucros, poupanças, dados, bens, reclamações das pessoas terceiras.

Garantia de qualidade não se aplica a:

- danos estéticos (riscos, quebras, cortes, esfregos, deformações físicas que sejam resultados de impacto, queda ou lançamento dum outro objeto em cima do Aparelho ou sua utilização abusiva, não indicada no manual);

- danos que sejam resultado dum fator externo, p.ex.: inundacação, tempestade, incêndio, raios, terremotos, guerras, conflitos sociais, força maior, occorências imprevisíveis, roubo, inundação com um líquido, efusão de bateria, condições meteorológicas; raios de sol, areia, humidade, baixa ou elevada temperatura, polução do ar;

- danos que sejam resultado do funcionamento incorreto do software, um ciberataque dum vírus, ou inconformidade com as atualizações do software segundo as recomendações do fabricante;

- danos que sejam resultado das sobretensões nas redes energéticas e/ou de telecomunicação, ou no caso da ligação incorreta do Aparelho à rede inconforme com o manual, ou da ligação dos outros produtos que não são recomendados por Fabricante;

- danos que sejam resultado do funcionamento do Aparelho ou seu armazém nas condições drasticamente desfavoráveis, entendidos como: humidade considerável, polinização, as temperaturas demasiado baixas (frio) ou altas. Condições particulares do uso do Aparelho se encontram descritos no manual;

- danos que sejam resultado do uso dos acessórios não recomendados pelo Fabricante;

- danos que sejam resultado das faltas na instalação elétrica do usuário, inclusive fusíveis inadequados;

- danos que sejam resultado da falta de observação da correta conservação e uso do Aparelho pelo Cliente, descritos no manual;

- danos que sejam resultado do uso das peças dos fabricantes terceiros, peças ou acessórios impróprios para dado modelo, reparações ou alterações condutas pelas pessoas não autorizadas;

- danos que sejam resultado do uso continuo do Aparelho ou acessórios ineficazes.

14. Garantia não se aplica também às peças consumíveis do Aparelho ou outras partes mencionadas no manual ou na documentação técnica que funcionam por um prazo definido.

15. A presente garantia não anula, limita nem suspende nenhuns poderes de Cliente que resultam do chamamento de garantia.

16. Fabricante não será responsável por nenhumas falhas ao património causadas por Aparelho defeituoso. Fabricante não será responsável por nenhumas perdas indiretas, particulares, consequentes ou morais, nem por nenhumas perdas dos lucros, poupanças, dados, bens, reclamações das pessoas terceiras ou outras perdas que serão o resultado ou serão ligados com o funcionamento do Aparelho.

IT

Il modulo intelligente (Smart Module) FIBARO e il doppio modulo intelligente (Double Smart Module) controllato a distanza sono progettati per accendere e spegnere dispositivi o circuiti elettrici.

Lo Smart Module consente di controllare un dispositivo o un circuito e il Double Smart Module consente di controllare fino a due dispositivi o circuiti.

La dimensione compatta del dispositivo consente di installare il prodotto negli alloggiamenti di altri dispositivi. I dispositivi possono essere controllati tramite la rete Z-Wave o direttamente tramite i pulsanti collegati.

Istruzioni complete e specifiche tecniche sono disponibili sul nostro sito: manuals.fibaro.com/it/smart-module

Leggere le istruzioni complete prima di assemblare il dispositivo!

Specifiche tecniche

Alimentazione:	100-240V~ 50/60Hz 24-30V⎓
Corrente nominale (FGS-214):	6,5A
Corrente nominale (FGS-224):	6,5A 6A per canale 9,5A totale
Tipi di carico supportati:	resistivo e incandescente
Temperatura di funzionamento:	0–35°C
Umidità di funzionamento:	0–95% umidità relativa (non condensante)
Frequenza radio:	868.0–868.6MHz 869.7–870.0MHz
Massima potenza di trasmissione	+5dBm

Avvertenze

PERICOLO DI ELETTROCUZIONE!

Il dispositivo è progettato per controllare altri apparecchi elettrici e lavorare nei loro involucri. Il collegamento o l'uso errato possono provocare incendi o scosse elettriche.

Tutti i lavori relativi all'installazione del dispositivo possono essere eseguiti solo da una persona con le qualifiche o i privilegi appropriati.

Qualsiasi lavoro volto a modificare la configurazione di connessione o modificare il carico deve essere sempre eseguito dopo aver scollegato la tensione di rete mediante un sezionatore o un fusibile di installazione nel circuito.

Utilizzare sempre la stessa fonte di alimentazione per i terminali L e IN.

ATTENZIONE!

La mancata osservanza delle istruzioni può essere pericolosa o violare le normative applicabili.

Controllare il manuale di servizio/riparazione del dispositivo che si desidera controllare per assicurarsi che la connessione sia sicura e consentita.

Non collegare dispositivi non conformi alle specifiche tecniche o agli standard di sicurezza.

Non posizionare il dispositivo in alloggiamenti metallici o su superfici metalliche, in quanto ciò può ridurre significativamente il raggio di funzionamento.

Non esporre il dispositivo a umidità, acqua o altri liquidi.

Questo prodotto è destinato esclusivamente all'uso interno. Non utilizzare all'esterno!

Questo prodotto non è un giocattolo. Tenere fuori dalla portata di bambini e animali.

Installazione di base del dispositivo

1. Spegni la corrente.
2. Collegare il dispositivo secondo uno degli schemi:

   A - Esempio di connessione del Smart Module

   B - Esempio di connessione a Double Smart Module

   ① alloggiamento dispositivo/sistema,
   ② apparecchi elettrici, B – pulsante di servizio
3. Accendi l'alimentazione.
4. Avviare la modalità di accoppiamento nel controller Z-Wave.
5. Tre volte, fai clic rapidamente sul pulsante B.
6. Attendere che il dispositivo venga aggiunto al sistema.
7. L'aggiunta sarà confermata dal controller.

Uso generale

L'uso generale richiede interruttori momentanei. Modificare la configurazione per utilizzare altri tipi di interruttori.

1 x clic S1 - passa al primo canale
1 x clic S2 - passa al secondo canale (solo FGS-224)

Condizioni di garanzia

1. FIBAR GROUP S.A. con sede in Wysogotowo, ul. Serdeczna 3, 62-081 Wysogotowo, iscritta al registro delle imprese di Krajowy Rejestr Sądowy tenuto dal Tribunale Circondariale Poznań-Nowe Miasto i Wilda di Poznań, VIII Sezione Commerciale KRS al numero: 553265, NIP (P. IVA) 7811858097, REGON (Codice statistico): 301595664, capitale sociale i.v. PLN 1.182.100, altri recapiti sono disponibili all'indirizzo: www.fibaro.com (in seguito: „Produttore") concede la garanzia che il dispositivo venduto („Dispositivo") è privo di difetti di materiali o di lavorazione.

2. Il Produttore è responsabile del malfunzionamento del Dispositivo a causa di difetti fisici insiti nel Dispositivo rendendo il suo funzionamento non conforme alle specifiche del Produttore nel periodo di:

- 24 mesi dalla data di acquisto da parte del consumatore,

- 12 mesi dalla data di acquisto da parte del cliente d'affari (il consumatore e il cliente d'affari sono in seguito denominati collettivamente "Cliente").

3. Il Produttore si impegna a rimuovere gratuitamente i difetti rilevati durante la garanzia mediante riparazione o sostituzione (a discrezione del Produttore) dei componenti difettosi del Dispositivo con parti nuove o ricondizionate. Il produttore si riserva il diritto di sostituire l'intero Dispositivo con uno nuovo o ricondizionato. Il produttore non restituisce i soldi per il Dispositivo acquistato.

4. In situazioni particolari, il Produttore può sostituire il Dispositivo con un altro dai parametri tecnici possibilmente più simili.

5. Solo il titolare di una garanzia valida può presentare richieste a titolo di garanzia.

6. Prima di presentare il reclamo il Produttore raccomanda di contattare l'assistenza tecnica per telefono o internet disponibile all'indirizzo https://www.fibaro.com/support/.

7. Al fine di presentare il reclamo, il Cliente deve contattare il Produttore mediante indirizzo e-mail indicato sulla pagina https://www.fibaro.com/support/.

8. Dopo una presentazione corretta del reclamo, il Cliente riceverà i recapiti del Servizio di Assistenza Autorizzato („ASG"). Il cliente dovrà contattare e consegnare il Dispositivo all'ASG. Al ricevimento del Dispositivo, il Produttore comunicherà il numero della domanda (RMA) al Cliente.

9. I difetti verranno rimossi entro 30 giorni, a partire dalla data di consegna del Dispositivo all'ASG. Il periodo di garanzia viene esteso per il tempo in cui il dispositivo e' stato messo a disposizione dell'ASG.

10. Il Dispositivo oggetto del reclamo dovrà essere messo a disposizione da parte del Cliente con equipaggiamento standard ed i documenti che confermano il suo acquisto.

11. Le spese di trasporto del Dispositivo oggetto del reclamo sul territorio della Repubblica di Polonia sono a carico del Produttore. In caso di trasporto del Dispositivo da altri paesi, le spese di trasporto sono a carico del Cliente. In caso di un reclamo ingiustificato, l'ASG ha la facoltà di addebitare al Cliente i costi relativi alla pratica.

12. ASG si rifiuta di accettare il reclamo in caso di:

- accertamento che il Dispositivo sia stato utilizzato in modo non conforme all'uso e istruzioni per l'uso,

- messa a disposizione del Dispositivo non completo, senza accessori e senza targhetta da parte del Cliente,

- determinazione che la causa del difetto fosse diversa dal vizio di materiale o di fabbrica insito nel Dispositivo,

- documento di garanzia non valido e la mancanza di prova di acquisto.

13. La garanzia di qualità non copre:

- danni meccanici (crepe, fratture, tagli, abrasioni, deformazioni fisiche dovute all'impatto, caduta del Dispositivo stesso o di un altro oggetto sul Dispositivo o il suo utilizzo in modo non conforme a quello specificato nelle istruzioni per l'uso);

- danni derivanti da cause esterne, come ad esempio: inondazioni, tempeste, incendi, fulmini, disastri naturali, terremoti, guerre, disordini civili di forza maggiore, incidenti imprevisti, furto, danni dovuti al contatto con liquidi, dispersione della batteria, condizioni meteorologiche; esposizione all'azione dei raggi solari, sabbia, umidità, temperatura alta o bassa, inquinamento dell'aria;

- danni causati da malfunzionamenti del software, a causa di un attacco del virus o mancato aggiornamento del software, come raccomandato dal Produttore;

- danni derivanti da: sovratensioni nella rete di alimentazione e/o di telecomunicazioni o collegamento alla rete in modo non conforme alle istruzioni per l'uso o collegamento di altri prodotti la cui connessione non è raccomandata dal Produttore;

- danni indotti dal funzionamento o immagazzinamento del Dispositivo in condizioni estremamente avverse, cioè umidità alta, polvere, temperatura troppo bassa (gelo) o troppo elevata. Le condizioni specifiche nelle quali è consentito l'uso del Dispositivo sono specificate nelle istruzioni per l'uso;

- danni causati da uso di accessori non consigliati dal Produttore;

- danni causati dall'impianto elettrico difettoso dell'utente, compreso l'uso di fusibili non appropriati;

- danni derivanti dalla mancata manutenzione e assistenza prevista nelle istruzioni per l'uso da parte del Cliente;

- danni derivanti dall'uso di parti di ricambio e di equipaggiamento non originali e inadeguati per il modello, esecuzione delle riparazioni e modifiche da parte di persone non autorizzate;

- difetti causati da un continuo utilizzo del Dispositivo o equipaggiamento difettoso.

14. La garanzia non copre una normale usura delle parti del Dispositivo o delle altre parti specificate nell'istruzione per l'uso e documentazione tecnica il cui tempo di funzionamento è specificato.

15. La garanzia sul Dispositivo non esclude né limita né sospende i diritti del Cliente derivanti dalla garanzia legale.

16. Il Produttore non è responsabile per i danni alle cose causati dal dispositivo difettoso. Il Produttore non è responsabile per danni indiretti, incidentali, speciali, consequenziali o morali, né per danni derivanti dalla perdita di profitti, risparmi, dati, perdita di benefici, pretese di terzi o altri danni derivanti o legati all'uso del Dispositivo.

Declaración UE de conformidad simplificada:
Por medio de la presente Fibar Group S.A. declara que el dispositivo cumple con los requisitos esenciales y cualesquiera otras disposiciones aplicables o exigibles de la Directiva 2014/53/EU, 2011/65/EU y 2015/863. El texto completo de la declaración UE de conformidad está disponible en la dirección Internet siguiente: www.manuals.fibaro.com

Conformidad con la directiva RAEE:
El dispositivo marcado con este símbolo no debe eliminarse ni desecharse con los residuos domésticos. Es la responsabilidad del usuario entregar el dispositivo fuera de funcionamiento a un punto de reciclaje designado.

Declaração UE de conformidade simplificada:
Fibar Group S.A. declara que este dispostivo está conforme com os requisitos essenciais e outras disposições da Directiva 2014/53/EU, 2011/65/EU e 2015/863. O texto integral da declaração de conformidade está disponível no seguinte endereço de Internet: www.manuals.fibaro.com

Conformidade da Diretiva WEEE:
O dispositivo rotulado com este símbolo não deve ser colocado com outros resíduos domésticos. Deve ser entregue no ponto de recolha aplicável para a reciclagem de resíduos de equipamentos eléctricos e electrónicos.

Dichiarazione di conformità semplificata (UE):
Fibar Group S.A. [S.p.A.], con la presente, dichiara che l'apparecchiatura è conforme alle direttive 2014/53/EU e 2011/65/EU, 2015/863. Il testo completo della dichiarazione di conformità UE è disponibile sulla seguente pagina web: www.manuals.fibaro.com

Conformità con la direttiva WEEE:
Il dispositivo contrassegnato con questo simbolo non potrà essere smaltito o gettato insieme ai rifiuti comunali. L'utente è tenuto a consegnare l'apparecchiatura non più utilizzata a un punto di riciclaggio.

Vereenvoudigde EU-conformiteitsverklaring:
Hierbij verklaart Fibar Group SA dat het apparaat voldoet aan de Richtlijnen 2014/53 / EU en 2011/65/EU, 2015/863. De volledige tekst van de EU-conformiteitsverklaring is beschikbaar op het volgende internetadres: www.manuals.fibaro.com

Naleving WEEE richtlijnen:
Een apparaat met dit symbool moet niet met ander huishoudelijk afval worden weggegooid. Het wordt naar het plaatselijke inzamelpunt voor recycling van afgedankte elektrische en elektronische apparatuur worden gebracht.

NL

Afstandsbediening FIBARO Smart Module en Double Smart Module zijn ontworpen om apparaten of elektrische circuits in en uit te schakelen.

Met de Smart Module kunt u één apparaat of circuit bedienen en met de Double Smart Module kunt u maximaal twee apparaten of circuits bedienen.

Door het compacte formaat van het apparaat kunt u het product in de behuizingen van andere apparaten installeren. Apparaten gecontroleerde via het Z-Wave-netwerk of direct via knoppen.

Volledige instructies en technische specificaties zijn te vinden op onze website: manuals.fibaro.com/nl/smart-module

Lees de volledige instructies voordat u het apparaat monteert!

Technische informatie

Stroomaansluiting:	100-240V~ 50/60Hz 24-30V⎓
Nominale stroom (FGS-214):	6,5A
Nominale stroom (FGS-224):	6,5A 6A per kanaal 9,5A totaal
Stroombelasting:	resistief en gloeilampbelasting
Bedrijfstemperatuur:	0–35°C
Toelaatbare luchtvochtigheid:	0 -95% relatieve luchtvochtigheid (niet-condenserend)
Radiofrequentie:	868.0–868.6MHz 869.7–870.0MHz
Maximaal zendvermogen:	+5dBm

Waarschuwingen

GEVAAR VAN ELEKTRISCHE SCHOK!

Het apparaat is ontworpen om andere elektrische apparaten te bedienen en in hun behuizingen te werken. Onjuiste aansluiting of gebruik kan leiden tot brand of elektrische schokken.

Alle werkzaamheden met betrekking tot de installatie van het apparaat kunnen alleen worden uitgevoerd door een persoon met de juiste kwalificaties of privileges.

Alle werkzaamheden gericht op het wijzigen van de verbindingsconfiguratie of het veranderen van de belasting moeten altijd worden uitgevoerd na het loskoppelen van de netspanning door middel van een disconnector of installatieszekering in het circuit.

Gebruik altijd dezelfde stroombron voor L- en IN terminals.

AANDACHT!

Het niet naleven van de aanbevelingen in de instructies kan gevaarlijk zijn of een schending van bestaande wetgeving vormen.

Controleer de service/reparatiehandleiding van het apparaat dat u wilt bedienen om er zeker van te zijn dat de verbinding veilig en toegestaan is.

Sluit geen apparaten aan die niet voldoen aan technische specificaties of veiligheidsnormen.

Installeer het apparaat niet in metalen behuizingen of op metalen oppervlakken. Dit kan het werkbereik aanzienlijk verminderen.

Stel het apparaat niet bloot aan vocht, water of andere vloeistoffen.

Dit product is alleen bedoeld voor gebruik binnenshuis. Niet buiten gebruiken!

Dit product is geen speelgoed. Buiten het bereik van kinderen en dieren bewaren.

Basis Installatie

1. Schakel de stroomtoevoer uit.
2. Verbind het apparaat volgens een van de schema's:

   A - verbinding van Smart Module

   B - verbinding van Double Smart Module

   ① apparaat/systeem behuizing, ② elektrisch apparaat, B – serviceknop
3. Zet de stroom aan.
4. Start de toegevoegde modus in de Z-Wave-controller.
5. Drie keer - klik snel op de B-knop.
6. Wacht tot het apparaat aan het systeem is toegevoegd.
7. Gekoppeld apparaat wordt bevestigd door de controller.

Standaard afhandeling

Standaard ondersteuning vereist tijdelijke schakelaars. Verander de configuratie om andere soorten schakelaars te gebruiken.

1x S1 klik - overschakelen naar eerste kanaal
1x S2 klik - overschakelen naar tweede kanaal (alleen FGS-224)

Garantievoorwaarden

1. FIBAR GROUP N.V. met maatschappelijke zetel te Wysogotowo ul. Serdeczna 3, in het Register van de Nationale Hof via de Rechtbank voor Poznań-Nowe Miasto en Wilda, VIII Economische Afdeling geregistreerd onder nummer:301595664,

BTW-nummer:7811858097, stat. nummer REGON: 301595664,

maatschappelijk kapitaal: 1.182.100 PLN , volledig betaald, andere contactgegevens op: www.fibaro.com (hierna „fabrikant" genoemd) garandeert dat het geleverde apparaat/ inrichting (verder „inrichting" genoemd) vrij van materiaal- en fabricagefouten is.

2. De fabrikant is verantwoordelijk voor de storing van de inrichting als gevolg van fysieke afwijkingen die inherent zijn aan de inichting waardoor de werking daarvan onvereninbaar is met de specificatie, en dat n de tijd van:

- 24 maanden vanaf de datum van aankoop door de klant,

- 12 maanden vanaf de datum van aankoop door de klant die een ondernemer is (de klant en de zakelijke klant worden hierna gezamenlijk aangeduid als „klant").

3. De fabrikant verbindt zich ertoe om gebreken onthuld tijdens de garantieperiode te verwijderen door middel van reparatie of vervanging (naar keuze van de fabrikant) van de defecte onderdelen van de inrichting voor nieuwe of gereviseerde onderdelen. De fabrikant behoudt zich het recht de gehele inrichting te vervangen voor nieuwe of gereviseerde. De fabrikant betaalt geen geld voor de gekochte inrichting terug.

4. In bijzondere situaties kan de fabrikant de inriching door een nadere inrichting vervangen met de meest soortgelijke technische parameters.

5. Alleen de houder van een geldige garantie kan garantieclaims indienen.

6. Voor het indienen van een klacht adviseert de fabrikant de telefonische of online hulp te gebruiken beschikbaar op https://www.fibaro.com/support/

7. Om een klacht in te dienen, moet de klant contact opnemen met de producent onder het e-mailadres aangegeven op de https://www.fibaro.com/support/.

8. Na de juiste indiening van de klacht zal de klant contactgegevens ontvangen van een Authorised Garantieservice

(„ASG"). De klant moet me de service contact opnemen en de inrichting naar de ASG leveren. Na ontvangst van de fabrikant van de inrichting zal u op de hoogte worden geld van de aanvraagnummer (RMA).

9. Gebreken zullen binnen 30 dagen worden verwijderd, te rekenen vanaf de datum van levering van de inrichting aan de ASG. De garantieperiode wordt verlengd met de tijd waarin het inrichting beschikbaar was om de ASG.

10. De inrichting onder klacht moet door de klant worden geleverd met een complete standaarduitrusting en documenten die zijn aankoop bevestigen.

11. Transportkosten van de inrichting onder klacht op het gebied van Polen zullen worden gedekt door de fabrikant. In het geval van transport van andere landen zijn de transportkosten voor rekening van de klant. In het geval van een onterechte klacht heeft ASG het recht om de klant met kosten belaten in verband met de uitleg van de zaak.

12. ASG weigert de aanvaarding van klacht indien:

- de inrichting niet werd gebruikt volgens de bestemming en de gebruiksaanwijzing,

- de inrichting niet compleet door de klant werd geleverd zonder accessoires, zonder naambord,

- de oorzaak van de storing geen productie- of materiaalfout inherent aan de inrichting is,

- garantiedocument ongeldig is en bij het ontbreken van bewijs van aankoop.

13. Garantie geldt niet voor:

- mechanische beschadiging (scheuren, breuken, doorsnijding, afvegen van het materiaal, fysieke vervorming door schokken, vallen of laten vallen op de inrichting van andere objecten of bij onjuist gebruik van de inrichting niet in overeenstemming met de gebruiksaanwizing);

- schade als gevolg van externe oorzaken, zoals: overstroming, storm, brand, blikseminslag, natuurrampen, aardbevingen, oorlog, onlusten, overmacht, onvoorziene ongevallen, diefstal, waterschade, vloestoffen, lekkage van batterijen, weersomstandigheden; zonlicht, zand, vocht, hoge of lage temperaturen, luchtverontreiniging;

- schade veroorzaakt door slecht functionerende software wegens virusaanval, of de software-update niet gebruiken zoals aanbevolen door de fabrikant;

- schade door: pieken in het elektriciteitsnet en / of telecommunicatie of aansluiten op het net op een wijze die strookt met de instructies of vanwege de aansluiting van andere producten waarvan de verbinding door de fabrikant wordt niet aanbevolen;

- schade veroorzaakt door het gebruik of de opslag in extreem moeilijke omstandigheden, zoals bij hoge vochtigheid, stof, te lage temperatuur (bevriezen) of te hoge temperatuur. Specifieke omstandigheden waaronder de inrichting zal worden gebruikt zijn in de gebruiksaanwijzing bepaald;

- schade veroorzaakt door het gebruik van accessoires die niet door de fabrikant zijn aanbevolen;

- schade veroorzaakt door defecte elektrische installatie, inclusief het gebruik van verkeerde zekeringen;

- schade als gevolg van de verwaarlosing door de klant van onderhoud en service aanbevolen in de gebruiksaanwijzing;

- schade ten gevolge van het gebruik van niet-originele, onjuiste voor bepaald model onderdelen en materialen, het uitvoeren van reparaties en modificaties door onbevoegden;

- defecten veroorzaakt door het gebruik van een defecte inrichting of accessoires.

14. De garantie dekt geen normale slijtage van onderdelen van de inrichting of andere onderdelen die in de handleiding en de technische documentatie zijn vermeld met een specifieke tijdstip.

15. De garantie voor de inrichting sluit niet uit, beperkt niet en schort de rechten van de klant op de garantie op.

16. De fabrikant is niet aansprakelijk voor schade aan eigendommen als gevolg van de defecte inrichting. De fabrikant is niet aansprakelijk voor indirecte, incidentele, speciale schade, gevolgschade of bestraffende schade, of morele schade, ook niet voor schaden daaronder ook voor de gederfde winst, besparingen, gegevens, verlies van uitkeringen, aanspraken van derden of andere schade die voortvloeit uit of gerelateerd is aan het gebruik van inrichting.

105470610101

FIBARO

SMART MODULE
FGS-214

DOUBLE SMART MODULE
FGS-224

RO / SV / CS / RU

manuals.fibaro.com/smart-module

A.

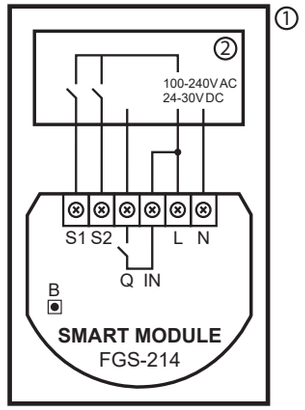

B.

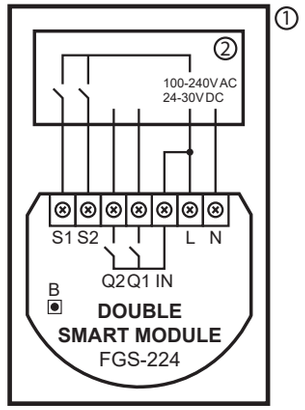

RO

FIBARO Smart Module și Double Smart Module sunt concepute pentru a porni și opri dispozitivele sau circuitele electrice.

Smart Module vă permite să controlați un dispozitiv sau un circuit, iar Double Smart Module vă permite să controlați până la două dispozitive sau circuite.

Dimensiunea compactă a dispozitivului vă permite să instalați produsul în carcasele altor dispozitive. Dispozitivele pot fi controlate prin intermediul rețelei Z-Wave sau direct prin intermediul butoanelor conectate.

Instrucțiuni complete și specificații tehnice pot fi găsite pe site-ul nostru: manuals.fibaro.com/ro/smart-module

Citiți instrucțiunile complete înainte de asamblarea dispozitivului!

Specificatii tehnice

Sursă de alimentare:	100-240V~ 50/60Hz 24-30V⎓
Curent nominal (FGS-214):	6,5A
Curent nominal (FGS-224):	6.5A 6A pe canal 9.5A total
Tipuri de încărcare acceptate:	rezistive și incandescente
Temperatura de funcționare:	0–35°C
Umiditate de lucru:	0–95% umiditate relativă fără condens
Frecvență radio:	868.0–868.6MHz 869.7–870.0MHz
Maximum putere de transmisie:	+5dBm

Atentie

PERICOL DE ŞOC ELECTRIC!

Dispozitivul este proiectat pentru a controla alte aparate electrice și pentru a lucra în carcasele lor. Conectarea sau utilizarea incorectă poate duce la incendiu sau șoc electric.

Toate lucrările legate de instalarea dispozitivului pot fi efectuate numai de o persoană cu calificările sau privilegiile corespunzătoare.

Orice lucrare care vizează schimbarea configurației conexiunii sau schimbarea încărcăturii trebuie efectuată întotdeauna după deconectarea tensiunii rețelei prin intermediul unei siguranțe de deconectare sau a unei siguranțe de instalare în circuit.

Utilizați întotdeauna aceeași sursă de alimentare pentru bornele L și IN.

ATENŢIE!

Nerespectarea recomandărilor conținute în instrucțiuni poate fi periculoasă sau poate constitui o încălcare a legislației existente.

Verificați manualul de serviciu/reparații al dispozitivului pe care doriți să îl controlați pentru a vă asigura că conexiunea este sigură și permisă.

Nu conectați dispozitive care nu respectă specificațiile tehnice sau standardele de siguranță.

Nu așezați dispozitivul în carcase metalice sau pe suprafețe metalice, deoarece acest lucru poate reduce semnificativ intervalul de funcționare.

Nu expuneți dispozitivul la umiditate, apă sau alte lichide.

Acest produs este destinat exclusiv utilizării în interior. Nu folosiţi afară!

Acest produs nu este o jucărie. A nu se lăsa la îndemâna copiilor și a animalelor.

Instalarea de bază a dispozitivului

1. Opriţi curentul.
2. Conectați dispozitivul conform uneia dintre scheme:

   A - Exemplu de conexiune modul inteligent (Smart Module)

   B - Exemplu de conexiune dublă cu modul inteligent (Double Smart Module)

   ① obudowa urządzenia/systemu, ② dispozitiv electric, B – butonul de serviciu
3. Porneste curentul.
4. Porniți modul adăugat în controlerul Z-Wave.
5. De trei ori faceți clic rapid pe buton B.
6. Așteptați până când dispozitivul este adăugat la sistem.
7. Adăugarea va fi confirmată de operator.

Uz general

Utilizarea implicită necesită comutatoare momentane. Modificați configurația pentru a utiliza alte tipuri de comutatoare.

1 x S1 clic - comutați primul canal
1 x S2 clic - comutați al doilea canal (numai FGS-224)

Garantie

1. FIBAR GROUP S.A. cu sediul în Wysogotowo, ul. Serdeczna 3; 62-081 Wysogotowo, înregistrată în registrul antreprenorilor din Registrul Juridic Național gestionat de Tribunalul Raional Poznań-Nowe Miasto și Wilda în Poznań, Secția Economică VIII a Registrului Juridic Național sub numărul: 553265, CUI 7811858097, REGON: 301595664, capital social 1.182.100 zloți polonezi, vărsat în întregime, celelalte date de contact sunt disponibile la adresa: www.fibaro.com (în continuare: „Producătorul") garantează că aparatul vândut („Aparatul") nu prezintă defecțiuni de material și de fabricație.

2. Producătorul este responsabil de funcționarea deficientă a Aparatului care decurge din defectele fizice existente în Aparat și care duc la funcționarea neconformă cu Specificația Producătorului în perioada:

- 24 luni de la data achiziției de către consumatori,

- 12 luni de la data achiziției de către clienți business (consumatorul și clientul business sunt numiți în continuare „Clientul").

3. Producătorul își asumă obligația de a elimina gratuit defectele descoperite în perioada de garanție prin repararea sau înlocuirea (la discreția Producătorului) pieselor defecte din Aparat cu piese noi sau regenerate. Producătorul își rezervă dreptul de a înlocui Aparatul în întregime cu unul nou sau regenerat. Producătorul nu va returna banii pentru Aparatul achiziționat.

4. În anumite cazuri Producătorul poate înlocui Aparatul cu unul cu parametri tehnici cei mai asemănători.

5. Doar posesorul unui document valabil de garanție poate depune o cerere în temeiul garanției.

6. Producătorul vă recomandă ca înainte de a notifica reclamația să apelați la asistența tehnică prin telefon sau internet la adresa https://www.fibaro.com/support/.

7. Pentru a depune reclamații Clientul trebuie să contacteze Producătorul folosind adresa e-mail indicată pe site-ul https://www.fibaro.com/support/.

8. În cazul în care notificarea reclamației va fi efectuată corect Clientul primește datele de contact către Service-ul Autorizat de Garanție („SAG"). Clientul trebuie să contacteze și să livreze aparatul către SAG. După primirea Aparatului Producătorul va transmite Clientului numărul notificării (respectiv numărul RMA).

9. Defectele vor fi eliminate cel târziu în decursul a 30 de zile, calculând de la livrarea Aparatului către SAG. Perioada de garanție se prelungește cu durata în care Aparatul a fost la dispoziția SAG

10. Aparatul pentru care s-a depus reclamația trebuie să fie transmis Clientului împreună cu echipamentul standard complet și documentele de achiziție.

11. Costurile de transport în Polonia pentru produsul pentu care se depune vor fi acoperite de Producător. În cazul în care Aparatul va fi transportat din alte țări costurile de transport vor fi acoperite de către Client. În cazul în care reclamația nu este justificată, SAG are dreptul de a percepe de la Client costurile legate de clarificarea cazului.

12. SAG refuză primirea reclamației în cazul:

- în care constată că Aparatul a fost utilizat în mod neconform cu instrucțiunile de utilizare,

- în care Clientul va transmite Aparatul incomplet, fără echipament, fără plăcuța nominală,

- în care cauza constatată a defectului este alta decât defectul materialului sau un defect de fabricație al Aparatului,

- în care documentul de garanție nu este valabil sau în cazul în care documentul de achiziție lipsește.

13. Garanția calității nu include:

- defecțiunile mecanice (fisurile, rupturile, tăieturile, frecările, deformările cauzate de lovire, căredea sau aruncarea pe Aparat a altui obiect sau din exploatarea neconformă cu destinația a Aparatului indicat în instrucțiunile de utilizare);

- defecțiunile care rezultă din cauze externe, de ex.: inundații, furtuni, incendii, fulgerare, calamități naturale, cutremure, război, neliniște socială, forță majoră, accidente neprevăzute, furt, udare cu lichide, scurgere din baterie, condiții atmosferice; acțiunea razelor solare, nisipului, temperaturilor ridicate sau scăzute, poluare;

- defecțiuni cauzate de funcționarea incorectă a programelor în urma unui atac cibernetic sau în caz de neactualizare a programului în conformitate cu recomandările Producătorului;

- defecțiunile care rezultă din: supratensiune a rețelei energetice și/sau de telecomunicații sau din conectarea la rețeaua electrică în mod neconform cu instrucțiunile de utilizare sau din cauza conectării altor produse care nu sunt recomandate de către Producător;

- defecțiunile cauzate de lucrul sau depozitarea Aparatului în condiții extrem de nefavorabile, respectiv în caz de umiditate sporită, nivel ridicat de praf, temperatură ambientală prea scăzută (ger) sau prea ridicată. Condițiile detaliate în care este admisă utilizarea Aparatului sunt stabilite în instrucțiunile de utilizare;

- defecțiunile apărute în urma utilizării accesoriilor nerecomandate de către Producător;

- defecțiunile cauzate de instalația electrică deficitară a utilizatorului, inclusiv de utilizarea unor siguranțe necorespunzătoare;

- defecțiunile care decurg din neefectuarea de către Client a operațiunilor de întreținere și mentenanță menționate în instrucțiunile de utilizarei;

- defecțiunile care decurg din utilizarea de piese de schimb și accesorii care nu sunt originale și necorespunzătoare pentru modelul respectiv, efectuarea de reparații și modificări de către persoane neautorizate;

- defecțiunile cauzate de continuarea utilizării Aparatului sau echipamentului defect.

14. Garanția nu acoperă uzura normală a pieselor Aparatului și a altor piese menționate în instrucțiunile de utilizare și în documentația tehnică drept având durată specifică de funcționare.

15. Garanția pentru Aparat nu exclude, nu limitează și nu suspendă drepturile cumpărătorului care decurg din gaj.

16. Producătorul nu este responsabil pentru daunele materiale cauzate de Aparatul defect. Producătorul nu este responsabil de pierderile indirecte, colaterale, ulterioare sau de pierderile morale, nici pentru daunele, inclusiv pentru câștigurile, datele și economiile pierdute, pierderea beneficiilor, litigiile părților terțe precum și alte pagube materiale care rezultă din sau sunt legate de utilizarea acestui Aparat.

SV

Fjärrstyrd FIBARO Smart Module och Double Smart Module är utformade för att slå på och stänga av enheter eller elektriska kretsar.

Med Smart Module kan du styra en enhet eller krets, och Double Smart Module kan du styra upp till två enheter eller kretsar.

Den kompakta storleken på enheten gör att du kan installera produkten i husen på andra enheter. Enheterna kan styras via Z-Wave-nätverket eller direkt via de anslutna knapparna.

Fullständiga instruktioner och tekniska specifikationer finns på vår hemsida: manuals.fibaro.com/sv/smart-module

Läs hela bruksanvisningen innan du installerar enheten!

Tekniska data

Strömförsörjning:	100-240V~ 50/60Hz 24-30V⎓
Märkström (FGS-214):	6,5A
Märkström (FGS-224):	6.5A 6A per kanal 9.5A totalt
Belastningstyper som stöds:	resistiv och glöd
Driftstemperatur:	0–35°C
Luftfuktighet:	0–95% relativ luftfuktighet (utan kondens)
Radiofrekvens:	868.0–868.6MHz 869.7–870.0MHz
Maximal sändningseffekt:	+5dBm

Obs

RISK FÖR ELEKTRISKA STÖTAR!

Enheten är utformad för att styra andra elektriska apparater och arbeta i sina höljen. Felaktig anslutning eller användning kan leda till brand eller elektrisk stöt.

Installationsarbetet får endast utföras av en kvalificerad installatör.

Allt arbete som syftar till att ändra anslutningskonfigurationen eller ändra lasten ska alltid utföras efter att nätspänningen har kopplats bort med hjälp av en frånskiljare eller installationssäkring i kretsen.

Använd alltid samma strömkälla för L- och IN-terminaler.

UPPMÄRKSAMHET!

Underlåtenhet att följa rekommendationerna i instruktionerna kan vara farligt eller utgöra ett brott mot befintlig lagstiftning.

Kontrollera service-/reparationshandboken för den enhet du vill styra för att säkerställa att anslutningen är säker och tillåten.

Anslut inte enheter som inte uppfyller tekniska specifikationer eller säkerhetsstandarder.

Placera inte enheten i metallhus eller på metallytor, eftersom detta kan minska driftsområdet avsevärt.

Utsätt inte enheten för fukt, vatten eller andra vätskor.

Denna produkt är endast avsedd för inomhusbruk. Använd inte utanför!

Denna produkt är inte en leksak. Förvaras utom räckhåll för barn och djur.

Grundläggande installation av enheten

1. Stäng av strömmen.
2. Anslut enheten enligt ett av systemen:

   A - Exempel på anslutning av Smart Module

   B - Exempel på anslutning av Double Smart Module

   ① enhet/system hölje, ② elektriska apparater, B – serviceknapp
3. Slå på strömmen.
4. Starta det parningsläge på Z-Wave-kontrollen.
5. Tre gånger klickar på B-knappen.
6. Vänta tills enheten läggs till i systemet.
7. Enheten bekräftar parningen.

Allmän användning

Standardstöd kräver momentana omkopplare. Ändra konfiguration för att använda andra typer av strömbrytare.

ett klick på S1 - växla första kanal
ett klick på S2 - växla andra kanalen (FGS-224)

Garanti

1. FIBAR GROUP S.A. med säte i Wysogotowo, ul. Serdeczna 3, 62-081 Wysogotowo, registrerat i företagsregistret inom det nationella domstolsregister som förs av tingsrätten Poznań-Nowe Miasto och Wilda i Poznań, avdelning VIII för ekonomiska angelägenheter i det nationella domstolsregistret, KRS-nummer: 553265, NIP 7811858097, REGON: 301595664, aktiekapital 1 182 100 zloty som är inbetalt i sin helhet, andra kontaktuppgifter finns på: www.fibaro.com (nedan kallat "Tillverkaren"), garanterar att den sålda anordningen ("anordningen") är fri från material- och tillverkningsfel.

2. Tillverkaren är ansvarig för felaktig funktion av anordningen på grund av fysiska defekter på anordningen som gör att anordningens funktion inte överensstämmer med tillverkarens specifikationer under:

- 24 månader från inköpsdatum av konsumenten,

- 12 månader från inköpsdatum av företagskunden (konsumenten och företagskunden är nedan kallade tillsammans "Kunden").

3. Tillverkaren åtar sig att kostnadsfritt åtgärda fel som upptäcks under garantitiden genom reparation eller utbyte (efter Tillverkarens eget gottfinnande) av felaktiga komponenter i anordningen mot nya eller renoverade delar. Tillverkaren förbehåller sig rätten att byta ut hela anordningen mot en ny eller renoverad anordning. Tillverkaren återbetalar inte den inköpta anordningen.

4. I särskilda situationer kan Tillverkaren byta ut anordningen mot en annan anordning med de mest likartade tekniska parametrar.

5. Endast den som har en giltig garantihandling kan göra gällande garantianspråk.

6. Tillverkaren rekommenderar att kontakta vår tekniska support via telefon eller internet på följande adress: https://www.fibaro.com/support/ innan du anmäler din reklamation.

7. För att göra en reklamation ska Kunden kontakta Tillverkaren via den e-postadress som anges på https://www.fibaro.com/support/.

8. Efter att Kunden gjort sin reklamationsanmälan på rätt sätt får2 Kunden kontaktuppgifter till en auktoriserad garantiverkstad ("ASG"). Kunden ska kontakta och leverera anordningen till AGS. Efter att anordningen tagits emot informerar Tillverkaren Kunden om ett returnummer (s.k. RMA-nummer).

9. Fel ska åtgärdas inom 30 dagar från det datum då anordningen levereras till ASG. Garantitiden kommer att förlängas med den tid under vilken anordningen är tillgänglig för ASG.

10. Den reklamerade anordningen ska göras tillgänglig av Kunden tillsammans med komplett standardutrustning och handlingar som styrker köpet.

11. Transportkostnader för den reklamerade produkten i Republiken Polen ska täckas av Tillverkaren. Vid transport av anordningen från andra länder ska transportkostnader täckas av Kunden. Vid en omotiverad reklamationsanmälan har ASG rätt att debitera Kunden för de kostnader som uppstår i samband med utredningen av ärendet.

12. ASG vägrar att godkänna reklamationen om:

- anordningen har använts för andra användningsområden än de avsedda och i strid mot bruksanvisningen,

- Kunden har levererat en ofullständig anordning utan tillbehör, utan märkskylt,

- en annan orsak till felet än material- eller tillverkningsfel på anordningen har konstaterats,

- garantihandlingen är ogiltig och inköpsbeviset saknas.

13. Kvalitetsgarantin täcker inte:

- mekaniska skador (sprickor, bräckage, snitt, nötning, fysiska deformationer orsakade av slag, stöt, fallande föremål eller användning av anordningen för annat ändamål än det avsedda som anges i bruksanvisningen);

- skador till följd av yttre orsaker, t.ex. översvämning, storm, brand, blixtnedslag, naturkatastrofer, jordbävning, krig, social oro, force majeure, oförutsedda olyckshändelser, stöld, vätskespill, batteriläckage, väderförhållanden; solljus, sand, fukt, hög eller låg temperatur, luftförorening;

- skador som orsakats av felaktig programvara, till följd av en datavirusattack eller bristande uppdatering av programvaran enligt anvisningarna från Tillverkaren;

- skador till följd av överspänningar i kraftnätet eller/och telekommunikationsnätet eller anslutning till elnätet på ett sätt som strider mot bruksanvisningen eller på grund av anslutning av andra produkter som inte rekommenderas för anslutning av Tillverkaren;

- skador som orsakats av användning eller lagring av anordningen under ytterst ogynnsamma förhållanden, dvs. hög fuktighet, damm, för låg (frost) eller för hög omgivningstemperatur. Specifika användningsförhållanden för anordningen beskrivs i bruksanvisningen;

- skador till följd av användning av tillbehör som inte rekommenderas av Tillverkaren;

- skador som orsakats av felaktig elinstallation hos Användaren, inbegripet användning av felaktiga säkringar;

- skador till följd av Kundens underlåtenhet att utföra underhåll och service enligt bruksanvisningen;

- skador till följd av användning av icke original reservdelar och utrustning som inte är avsedda för modellen, obehöriga reparationer och ändringar;

- fel orsakade genom fortsatt användning av defekt anordning eller utrustning.

14. Garantin täcker inte naturligt slitage av anordningens komponenter och andra delar med en viss bestämd användningstid som anges i bruksanvisningen och den tekniska dokumentationen.

15. Garantin för anordningen varken utesluter, begränsar eller upphäver Köparens rättigheter som följer av ansvarsförbindelsen.

16. Tillverkaren ansvarar inte för skador på egendom som orsakats av den felaktiga anordningen. Tillverkaren är inte ansvarig för indirekta, oavsiktliga, särskilda förluster, följdförluster eller för sveda och värk eller för skador, inklusive bland annat för uteblivna vinster, besparingar, data, uteblivna förmåner, anspråk från tredje part och andra skador som uppkommit till följd av eller i samband med användningen av anordningen.

CS

Dálkově ovládaný FIBARO Smart Module a Double Smart Module jsou určeny k zapnutí a vypnutí zařízení nebo elektrických obvodů.

Smart Module umožňuje ovládat jedno zařízení nebo obvod a Double Smart Module umožňuje ovládat až dvě zařízení nebo obvody.

Kompaktní velikost zařízení umožňuje instalovat výrobek do pouzdra jiných zařízení. Zařízení lze ovládat pomocí Z-Wave sítě nebo přímo pomocí připojených tlačítek.

Úplné pokyny a technické specifikace naleznete na našich webových stránkách: manuals.fibaro.com/cs/smart-module

Před instalací zařízení si přečtěte kompletní pokyny!

Technické údaje

Napájení:	100-240V~ 50/60Hz 24-30V⎓
Jmenovitý proud (FGS-214):	6,5A
Jmenovitý proud (FGS-224):	6,5A 6A na kanál 9,5A celkem
Podporované typy zatížení:	zátěž a žárovková
Pracovní teplota:	0–35°C
Pracovní vlhkost:	0–95% relativní vlhkosti (bez kondenzace)
Rádiová frekvence:	868,0–868,6MHz 869,7–870,0MHz
Maximální vysílací výkon:	+5dBm

Upozornění

RIZIKO ÚRAZU ELEKTRICKÝM PROUDEM!

Zařízení je určeno k ovládání jiných elektrických spotřebičů a práci ve svých skříních. Nesprávné připojení nebo použití může způsobit požár nebo úraz elektrickým proudem.

Veškeré práce související s instalací zařízení mohou provádět pouze osoba s příslušnou kvalifikací nebo oprávněními.

Jakákoli práce zaměřená na změnu konfigurace připojení nebo změnu zatížení by měla být vždy provedena po odpojení síťového napětí pomocí odpojovače nebo instalační pojistky v obvodu.

Vždy používejte stejný zdroj napájení pro terminály L a IN.

POZORNOST!

Nedodržení doporučení obsažených v pokynech může být nebezpečné nebo může představovat porušení stávajících právních předpisů.

Zkontrolujte příručku pro zařízení, které chcete ovládat, abyste se ujistili, že připojení je bezpečné a povolené.

Nepřipojujte zařízení, která nesplňují technické specifikace nebo bezpečnostní normy.

Nepokládejte zařízení do kovových skříní nebo na kovové povrchy, protože to může výrazně snížit rozsah provozu.

Nevystavujte zařízení vlhkosti, vodě nebo jiným kapalinám.

Tento výrobek je určen pouze pro vnitřní použití. Nepoužívat venku!

Tento produkt není hračka. Uchovávejte mimo dosah dětí a zvířat.

Základní instalace zařízení

1. Vypněte napájení.
2. Připojte zařízení podle jednoho ze schémat:

   A - příklad připojení Smart Module

   B - příklad připojení Double Smart Module

   ① pouzdro zařízení/systému, ② elektrické spotřebiče, B – servisní tlačítko
3. Zapněte napájení.
4. Spusťte režim párování na zařízení Z-Wave
5. Třikrát rychle klikněte na tlačítko B.
6. Počkejte, dokud nebude zařízení přidáno do systému.
7. To bude potvrzeno zařízením.

Výchozí použití

Výchozí podpora vyžaduje momentální kontaktní spínač. Změňte konfiguraci pro použití jiných typů přepínače.

jedno kliknutí S1 - přepněte na první kanál
jedno kliknutí S2 - přepněte na druhý kanál (pouze FGS-224)

Záruka

1. FIBAR GROUP S.A. se sídlem v Wysogotowo, ul. Serdeczna 3, 62-081 Wysogotowo, zapsaná v Obchodním rejstříku vedeném u Obvodního soudu Poznań-Nowe Miasto i Wilda v Poznani, VIII. obchodní oddělení, s číslem KRS: 553265, DIČ: 7811858097, IČO: 301595664, základní kapitál v hodnotě 1.182.100 PLN zaplacený v plné výši, ostatní kontaktní údaje jsou dostupné na internetové adrese: www.fibaro.com (dále jako: „Výrobce"), zaručuje, že prodávané zařízení („Zařízení") je bez materiálových nebo výrobních vad.

2. Výrobce je zodpovědný za poruchy zařízení vzniklé v důsledku fyzických vad neumožňujících použití zařízení v souladu s jeho účelem po dobu:

- 24 měsíců od data prodeje zařízení zákazníkovi,

- 12 měsíců od data prodeje zařízení hospodářskému subjektu (zákazník a hospodářský subjekt je dále souhrnně označován jako „Zákazník").

3. Výrobce se zavazuje k bezplatnému odstranění vad zjištěných během záručního období prostřednictvím opravy nebo výměny poškozených součástek za nové nebo repasované (dle rozhodnutí výrobce). Výrobce si vyhrazuje právo vyměnit celé zařízení za nové nebo repasované. Výrobce za zakoupené zařízení nevrací zaplacené peníze.

4. Ve výjimečných případech výrobce může vyměnit zařízení za jiné s obdobnými technickými parametry.

5. Reklamaci může podat pouze držitel platného záručního dokladu.

6. Před podáním reklamace výrobce doporučuje využít telefonickou nebo internetovou technickou podporu. Kontakt najdete na adrese: https://www.fibaro.com/support/.

7. V případě podání reklamace by měl zákazník kontaktovat výrobce prostřednictvím e-mailu, který je dostupný na internetových stránkách https://www.fibaro.com/support/.

8. Po správně podané reklamaci zákazník obdrží kontaktní údaje nejbližšího autorizovaného záručního servisu („AZS"). Zákazník by se měl s AZS zkontaktovat a vadné zařízení doručit na jeho adresu. Po obdržení zařízení výrobce předá zákazníkovi číslo reklamace (RMA).

9. Vady budou odstraněny v průběhu 30 dnů ode dne dodání zařízení do AZS. V této situaci se záruční doba automaticky prodlužuje o čas, ve kterém bylo zařízení k dispozici AZS.

10. Reklamované zařízení musí zákazník dodat spolu s kompletním standardním vybavením a platným dokladem potvrzujícím jeho koupi.

11. Náklady spojené s dopravou zařízení na území Polska hradí výrobce. V případě dopravy zařízení z jiných států přepravní náklady hradí zákazník. V případě neoprávněné reklamace AZS má právo vymáhat od zákazníka náklady spojené s jejím vyřízením.

12. AZS má právo odmítnou reklamaci pokud zjistí, že:

- zákazník nepoužíval zařízení v souladu s jeho určením a dle návodu k obsluze,

- zákazník dodal neúplné zařízení bez příslušenství a popisného štítku,

- příčinou poruchy není materiálová nebo výrobní vada způsobená výrobcem,

- záruční list je neplatný nebo chybí doklad o koupi.

13. Záruka se nevztahuje na:

- mechanické poškození (trhlina, říznutí, odření, ulomení, deformace způsobené nárazem, upuštěním nebo jiným předmětem, použití zařízení jiným způsobem, než je uvedeno v návodu k obsluze);

- poškození způsobené vnějšími vlivy, např.: povodeň, bouřka, požár, úder blesku, živelná pohroma, zemětřesení, válka, občanské nepokoje, zásah vyšší moci, nepředvídané nehody, krádež, zalití vodou nebo jinou tekutinou, vytečení baterie, povětrnostní podmínky: působení slunečního záření, písku, vlhkosti, vysoké nebo nízké teploty, znečištění ovzduší;

- poškození způsobené nefunkčním softwarem z důvodu napadení počítačovým virem nebo neprovedenou či chybně provedenou aktualizací softwaru v souladu s doporučeními výrobce;

- poškození způsobené přepětím v elektrické a/nebo telekomunikační síti nebo připojením k energetické síti v rozporu s pokyny uvedenými v návodu k obsluze, nebo z důvodu připojení dalších zařízení, jejichž připojení výrobce nedoporučuje;

- poškození způsobené provozem nebo skladováním zařízení v nevhodných podmínkách, tzn. v místech s vysokou vlhkostí, prašností, příliš nízkou (mráz) nebo vysokou teplotou okolí. Konkrétní podmínky, ve kterých je možné zařízení používat, jsou uvedené v návodu k obsluze;

- poškození způsobené použitím příslušenství, které není doporučeno výrobcem;

- poškození způsobené vadnou elektrickou instalací, včetně použitím nevhodných pojistek;

- poškození způsobené údržbou nebo konzervačními úkony neshodnými s pokyny výrobce uvedenými v návodu k obsluze;

- poškození způsobené použitím neoriginálních, nesprávných nebo nekompatibilních náhradních dílů v rámci opravy provedené neoprávněnou osobou;

- poškození způsobené pokračováním v práci s poškozeným zařízením nebo příslušenstvím.

14. Záruka se nevztahuje na běžné opotřebení součástek nebo dalších dílů zařízení, jejichž doba použití je uvedena v návodu k obsluze nebo technické dokumentaci.

15. Záruka zařízení nevylučuje, neomezuje nebo nepozastavuje práva zákazníka vyplývající ze zodpovědnosti výrobce za prodané zařízení.

16. Výrobce není zodpovědný za škody na majetku způsobené vadným zařízením. Výrobce nenese žádnou zodpovědnost za nepřímé, náhodné, zvláštní, následné škody nebo morální ztráty, ani za ušlý zisk, ztrátu naspořených finančních prostředků, ztrátu údajů, nároků třetích osob nebo jiné škody vyplývající nebo související s použitím zařízení.

Declarația de Conformitate:
Prin prezenta, Fibar Group S.A. declară că dispozitivul este în conformitate cu Directiva 2014/53/EU și 2011/65/EU, 2015/863. Textul integral al declarației UE de conformitate este disponibil la următoarea adresă internet: www.manuals.fibaro.com

Directiva de conformitate WEEE:
Dispozitivul etichetat cu acest simbol nu poate fi aruncat împreună cu alte deșeuri menajere. Acesta va trebui predat la punctul de colectare pentru reciclarea deșeurilor de echipamente electrice și electronice.

Förenklad EU-försäkran om överensstämmelse:
Härmed intygar Fibar Group S.A. att denna enhet står i överensstämmelse med väsentliga egenskapskrav och övriga relevanta bestämmelser som framgår av direktiv 2014/53/EU och 2011/65/EU, 2015/863. Den fullständiga texten till EU-försäkran om överensstämmelse finns på följande webbadress: www.manuals.fibaro.com

Överensstämmelse med WEEE-direktivet:
Enhet markt med denna symbol ska inte slangas med vanligt hushallsavfall. Den ska lamnas in till insamlingsstallen som har atervinning av elektrisk och elektronisk utrustning.

Zjednodušené EU prohlášení o shodě
Fibar Group S.A. tímto prohlašuje, že toto zařízení je ve shodě se základními požadavky a dalšími příslušnými ustanoveními směrnice 2014/53/EU a 2011/65/EU, 2015/863. Úplné znění EU prohlášení o shodě je k dispozici na této internetové adrese: www.manuals.fibaro.com

Shoda se směrnicí WEEE
Zařízení s tímto symbolem nesmí být likvidováno s ostatními odpady z domácnosti. Musí být předáno příslušnému místu pro recyklaci elektrických a elektrotechnických zařízení.

Упрощенная декларация соответствия ЕС:
Компания Fibar Group S.A. настоящим заявляет, что оборудование соответствует Положениям 2014/53/EU и 2011/65/EU, 2015/863. Полный текст декларации соответствия ЕС находится на Интернет-странице: www.manuals.fibaro.com

Соответствие нормам Положения WEEE:
Оборудование с этим символом нельзя утилизировать или выбрасывать вместе с бытовыми отходами. Пользователь должен сдать непригодное оборудование в специальный пункт сбора вторсырья.

RU

Интеллектуальный модуль FIBARO и двойной интеллектуальный модуль предназначены для удаленного включения и отключения устройств или электрических цепей.

Интеллектуальный модуль позволяет управлять одним устройством или цепью, а двойной интеллектуальный модуль позволяет управлять до двух устройств или цепей.

Компактный размер устройства позволяет устанавливать изделие в корпусах других устройств. Управление устройствами осуществляется через сеть Z-Wave или непосредственно с помощью подключенных кнопок.

Полную инструкцию и технические характеристики можно найти на нашем сайте: manuals.fibaro.com/ru/smart-module

Читайте полную инструкцию перед сборкой устройства!

Технические данные

Источник питания:	100-240V~ 50/60Hz 24-30V⎓
Номинальный ток (FGS-214):	6,5A
Номинальный ток (FGS-224):	6,5A 6A на канал 9,5A всего
Поддерживаемые типы нагрузок:	нагрузка, накаливания
Рабочая температура:	0–35°C
Рабочая влажность:	0–95% относительной влажности без конденсации
Радиочастота:	868,0–868,6MHz 869,7–870,0MHz
Максимальная мощность передачи:	+5dBm

Осторо́жно

ОПАСНОСТЬ ПОРАЖЕНИЯ ЭЛЕКТРИЧЕСКИМ ТОКОМ!

Устройство предназначено для управления другими электроприборами и работы в их корпусах. Неправильное подключение или использование может привести к поражению электрическим током или пожару.

Все работы, связанные с установкой устройства, могут выполняться только лицом с соответствующей квалификацией или привилегиями.

Любые работы, направленные на изменение конфигурации соединения или изменение нагрузки, должны всегда выполняться после отключения сетевого напряжения с помощью разъединителя или установочного предохранителя в цепи.

Всегда используйте один и тот же источник питания для терминалов L и IN.

ВНИМАНИЕ!

Невыполнение рекомендаций, содержащихся в инструкциях, может представлять опасность или представлять собой нарушение действующего законодательства.

Проверьте руководство по обслуживанию и ремонту устройства, которым вы хотите управлять, чтобы убедиться, что соединение защищено и разрешено.

Не подключайте устройства, которые не соответствуют техническим спецификациям или стандартам безопасности.

Не размещайте устройство в металлических корпусах или на металлических поверхностях, так как это может значительно уменьшить диапазон работы.

Не подвергайте устройство воздействию влаги, воды или других жидкостей.

Этот продукт предназначен только для внутреннего использования. Не используйте снаружи!

Данный товар не игрушка. Хранить в недоступном для детей и животных месте.

Базовая установка

1. Выключить питание.
2. Подключите устройство по одной из схем:

   A - Пример подключения смарт-модуля

   B - Пример подключения двойного смарт-модуля

   ① корпус устройства/системы,
   ② электроприбора, B – кнопка обслуживания
3. Включите питание.
4. Запустите режим сопряжения на контроллере Z-Wave.
5. Три раза, быстро нажмите кнопку B.
6. Подождите, пока устройство не будет сопряжено с системой.
7. Сопряжение будет подтверждено устройством.

Использование по умолчанию

Поддержка по умолчанию требует мгновенного переключателя. Измените конфигурацию для использования других типов переключателя.

нажмите 1x S1 - переключить первый канал
нажмите 1x S2 - переключить второй канал (только FGS-224)

Гарантия

1. Компания FIBAR GROUP S.A. с местонахождением в Wysogotowo, по адресу: ul. Serdeczna 3, 62-081 Wysogotowo, внесенная в реестр предпринимателей Государственного судебного реестра Районного суда Познань Нове-Място и Вильда в Познани, VIII Коммерческий отдел за номером: 553265, ИНН 7811858097, № REGON: 301595664, уставный капитал PLN 1.182.100 оплаченный полностью, остальная контактная информация доступна по адресу: www.fibaro.com (далее "Производитель") гарантирует, что продаваемое устройство (далее: "Устройство") является свободным от дефектов материала или изготовления.

2. Производитель несет ответственность за неисправность Устройства, из-за физических недостатков, присущих Устройству, вызывающих его работу несоответствующую спецификациям Производителя в период:

- 24 месяца со дня покупки потребителем,

- 12 месяца со дня покупки бизнес-клиентом (потребитель и бизнес-клиент в дальнейшем совместно именуемые "Клиентом").

3. Производитель обязуется бесплатно удалить все дефекты, обнаруженные с течение гарантийного периода путем ремонта или замены (по усмотрению Производителя) дефектных элементов Устройства новыми или регенерированными. Производитель оставляет за собой право на замену всего оборудования новым или регенерированным. Производитель не возвращает деньги за купленное Устройство.

4. В особых случаях, Производитель может заменить Устройство другим, с наиболее похожими техническими параметрами.

5. Только держатель действующего гарантийного документа может предъявлять гарантийные претензии.

6. Перед предъявлением гарантийной претензии Производитель рекомендует использовать телефонную или онлайн техническую поддержку, доступную по адресу: https://www.fibaro.com/support/.

7. С целью предъявить претензию Клиент должен связаться с Производителем по электронной почте, направленной в адрес, указанный на странице: https://www.fibaro.com/support/.

8. После правильного предъявления претензии, Клиент получит контактную информацию авторизованного гарантийного сервиса ("АГС"). Клиент должен связаться с АГС и доставить туда Устройство. После получения Устройства, Производитель сообщит вам номер заявки (RMA).

9. Дефекты будут удалены в течение 30 дней, считая от даты поставки оборудования в АГС. Гарантийный срок продлевается на время, за которое устройство оставалось в АГС.

10. Устройство, к которому предъявляется претензия, должно предоставиться Клиентом вместе с комплектным стандартным оборудованием и документами, подтверждающими покупку.

11. Затраты на транспорт Устройства на территории Республики Польша несет Производитель. В случае транспорта Устройства из других стран, затраты на транспорт несет Клиент. В случае необоснованной гарантийной претензии, АГС имеет право обременить Клиента затратами, связанными с разъяснением дела.

12. АГС отказывается принять претензию, в случае:

- обнаружения использования Устройства несоответственно с предназначением и руководством по эксплуатации,

- предоставления Клиентом некомплектного Устройства, без оборудования, без шильдика,

- определения другой причины неисправности, чем дефект материала или изготовления, присущий устройству,

- недействительности гарантийного документа и отсутствия доказательства покупки,

13. Гарантия не распространяется на:

- механические повреждения (трещины, переломы, порезы, ссадины, физическая деформация в результате удара, падения или сброса на Устройство другого предмета или эксплуатация, несоответствующая предназначению Устройства, определенному в руководстве по эксплуатации);

- повреждения, возникшие в результате внешних причин, например наводнения, бури, пожара, удара молнии, стихийных бедствий, землетрясения, войны, гражданских волнений, форс-мажор, непредвиденных случаев, кражи, залива жидкостью, протечки батареи, погодных условий, воздействия солнечного света, песка, влаги, высокой или низкой температуры, загрязнения воздуха;

- повреждения, вызванные неправильной работой программного обеспечения, в результате вирусной атаки, или неиспользование обновлений программного обеспечения в соответствии с рекомендациями Производителя;

- повреждения, вызванные: скачками напряжения в сети электропитания и/или телекоммуникации или подключением к сети несоответственно с руководством по эксплуатации или по поводу подключения других продуктов, подключение которых не рекомендуется Производителем;

- повреждения, вызванные работой или хранением Устройства в крайне неблагоприятных условиях, т.е. высокой влажности, напыления, слишком низкой (мороз) или слишком высокой температуре окружающей среды. Детальные условия, при каких допускается использование Устройства, определяются в руководстве по эксплуатации;

- повреждения, возникшие в результате использования принадлежностей, не рекомендуемых Производителем;

- повреждения, вызванные неправильной электрической установкой пользователя, в том числе применением неправильных предохранителей;

- повреждения, возникшие в результате Прекращения Клиентом ухода и обслуживания, предусмотренного руководством по эксплуатации;

- повреждения, возникшие в результате применения неоригинальных, непредназначенных для этой модели запчастей и оборудования, выполнением ремонтов и модификаций неуполномоченными лицами;

- повреждения, возникшие в результате продолжения работы неисправным Устройством или оборудованием.

14. Гарантия не распространяется на нормальный износ деталей Устройства и других запчастей, указанных в руководстве по эксплуатации и технической документации с определенным временем работы.

15. Гарантия на Устройство не исключает, не ограничивает или приостанавливает права Клиента по дополнительной гарантии.

16. Производитель не несет ответственности за ущерб, причиненный имуществу вследствие дефекта Устройства. Производитель не несет ответственности за случайные, специальные, косвенные убытки или за моральный ущерб, включая, среди прочего, потерю прибыли, сбережений, данных, потерю льгот, претензии со стороны третьих лиц или другие убытки, возникающие из или связанные с использованием Устройства.